Staka Dakluiken

Duurzame toegang tot elk plat dak

- Complete oplossingen voor daktoegang
- Hoogwaardige, duurzame RVS constructie
- Snelle en eenvoudige installatie en bediening

Productlijnen

- TopAccess Dakluiken
- DL-Serie Dakluiken
- DL-SerieGlas Dakluiken

Combineer met

- Opsteekladder
- Schaartrap
- Vaste Aluminium Trap
- Kooiladder

STAKA

DAKLUIKEN

TopAccess

TopAccess Dakluiken

Isolatie van topniveau voor optimale energieprestaties

- **KOMO- en TÜV-gecertificeerd**
- Isolatie van topniveau: isolatiewaarde van 0,21 W/m²K
- Thermisch gescheiden constructie
- Duurzame daktoegang met gecertificeerde zekerheid

staka.com

Modellen

- TOP97: 900 x 700
- TOP99: 900 x 900
- TOP147: 1400 x 700
- TOP159: 1500 x 900
- TOP249: 2400 x 900

Combineer met

- Opsteekladder
- Schaartrap
- Vaste Aluminium Trap
- Kooiladder

STAKA

KOMO attest

TÜV Certificering

TopAccess
Dakluiken

Isolatie van topniveau

TopAccess dakluiken leveren topkwaliteit isolatie met een isolatiewaarde van 0,21 W/m²K voor de gehele constructie. Dankzij hoogwaardige materialen en een thermisch gescheiden constructie wordt warmteverlies maximaal gereduceerd, wat bijdraagt aan de energieprestaties van duurzame bouwprojecten.

Thermisch gescheiden constructie

TopAccess dakluiken maken gebruik van een gepatenteerd thermisch gescheiden ontwerp, waarbij het RVS volledig is gescheiden tussen binnen- en buitenzijde. Deze technologie biedt superieure energie-efficiëntie door warmteverlies maximaal te reduceren, wat ideaal is voor duurzame bouwprojecten.

Duurzame daktoegang

TopAccess dakluiken zijn vervaardigd uit duurzame materialen en ondersteund door KOMO- en TÜV-certificering. Met 10 jaar garantie bieden TopAccess dakluiken maximale zekerheid en zijn ze de toonaangevende duurzame keuze voor commerciële en residentiële toepassingen.

Model		TOP97	TOP99	TOP147	TOP159	TOP249
Afmetingen						
Dagmaat	MM	900x700	900x900	1400x700	1500x900	2400x900
Gewicht	KG	± 120	± 135	± 150	± 175	± 235
Opstand (H)	MM	330 (beschikbare inplakhoogte: 250)				
Benodigde daksparing	MM	Gelijk aan dagmaat dakluik				
Constructie						
Materiaal		RVS (AISI 304 o.g.)				
Isolatiemateriaal		Voorzien van glasvliescachering.				
Rd-waarde		≤ 5,45				
Oppervlaktebehandeling		Gepoedercoat				
Kleur		Standaard RAL9010				
Toegang						
Bediening		Voorzien van gasdrukveren voor eenvoudig openen en sluiten van de deksel. Automatische vergrendeling in 'open stand'.				
Handgrepen		3				
Buitenzijde		2, weerskanten deksel				
Binnenzijde		1 x handgreep, 1 x diagonale leuning deksel				
Sluiting		Tweepuntsluiting met europrofielcilinder, incl. 2 sleutels (uitwisselbaar, 30/10 cilinder)				
Prestaties						
Isolatiewaarde dakluik	U	U= 0,21 W/m²K, volgens EN-ISO10077-2				
Geluidswerendheid	DB	23 dB, volgens EN-ISO 717-1				
Windbelasting	PA	2400 Pa, volgens EN 12211				
Waterdichtheid	PA	750 Pa, volgens EN12155				
Sneeuwbelasting	N/M²	950 N/m2, volgens EN 1991-1-3				
Stootbelasting	KNM	0,35 kNm, volgens EN 1991-1-1				
Luchtdoorlatendheid	PA	Tot toetsingsdruk 650 Pa. Bij 10 Pa 0,37 m3/h volgens EN1026				
Toepassing						
Montage	°	Montage met hellingsgraad van minimaal 3 tot maximaal 25 graden. (kan afwijken bij bepaalde dakluik/trap combinaties) 1)				
Dakbedekking		Geschikt voor ieder type dakbedekking				
Montageflens		Voorzien van montageflens aan onderkant opstand				
Breedte	MM	25				
Kwaliteit						
Garantie/Normering		10 jaar garantie op het dakluik				
Certificering		KOMO, TÜV				
Opties						
Knopcilinder		MON0138				
Afwijkende kleur		Afwijkende kleur binnen/buitenzijde, op aanvraag				

1) Volg altijd de instructies in de montage handleiding voor correcte installatie.

V_032026_120320261724

Daar elke toepassing gebaseerd is op de ter plaatse geldende omstandigheden, kunnen aan de gegeven constructies en tekeningen geen rechten worden ontleend. (Prijs)wijzigingen, tekst- of drukfouten voorbehouden.

Staka Bouwproducten bv
+31 (0) 162 - 76 37 63
staka-dakluiken.nl

Innovatiepark 16
4906 AA Oosterhout
info@staka.com

TopAccess
Dakluiken

TOP97

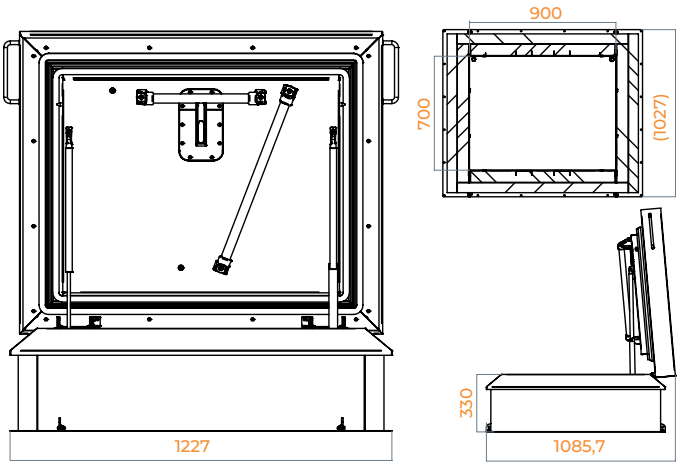

TOP99

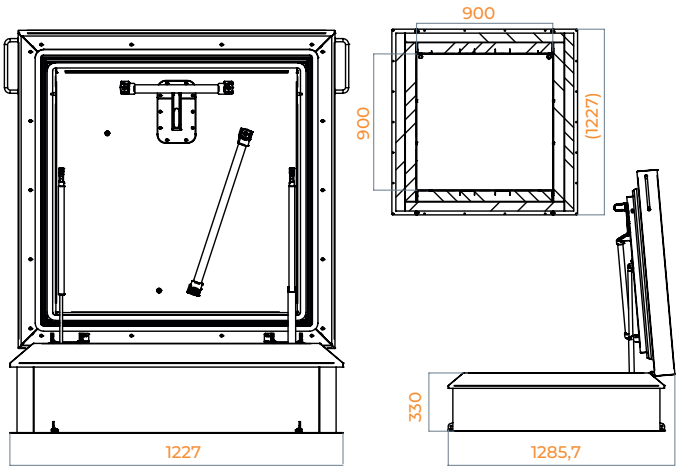

TOP147

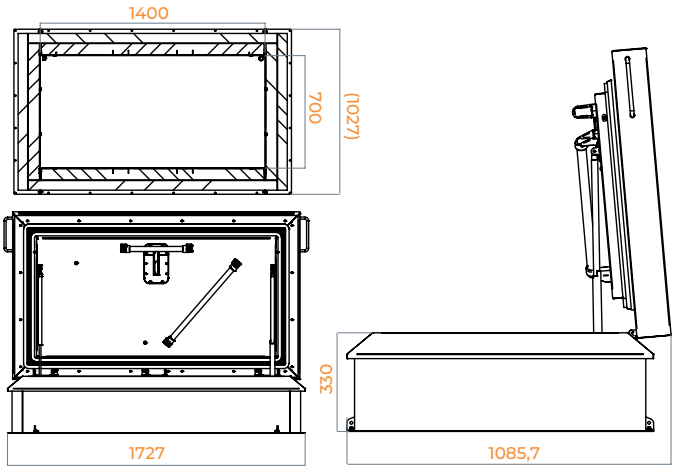

TOP159

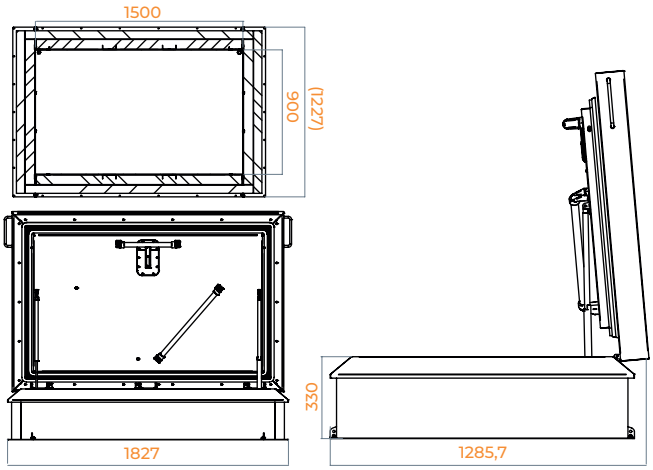

TOP249

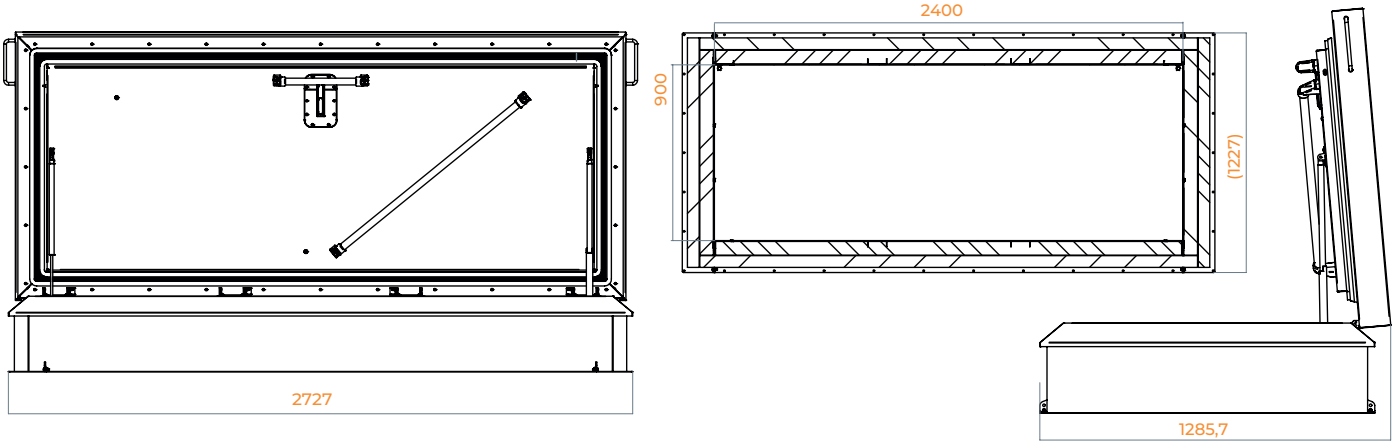

staka.com

Daar elke toepassing gebaseerd is op de ter plaatse geldende omstandigheden, kunnen aan de gegeven constructies en tekeningen geen rechten worden ontleend. (Prijs)wijzigingen, tekst- of drukfouten voorbehouden.

Staka Bouwproducten bv
+31 (0) 162 - 76 37 63
staka-dakluiken.nl

Innovatiepark 16
4906 AA Oosterhout
info@staka.com

STAKA

Trap voldoet aan EN14975

TopAccess

Dakluiken met Schaartrap

Compact en netjes opgeborgen

Schaartrappen zijn ideaal voor ruimtes met beperkte plafondhoogte of waar esthetiek een rol speelt. Dankzij het compacte ontwerp kunnen ze gemakkelijk worden ingeklapt en netjes worden opgeborgen, waardoor een vlak en strak afgewerkt plafond ontstaat. Dit zorgt voor maximale ruimtebesparing en een nette afwerking.

Snel en eenvoudig toegankelijk

Met één eenvoudige handeling zorgt de schaartrap voor snelle en soepele daktoegang. Het gebruiksvriendelijke en ontwerp maakt daktoegang efficiënt en probleemloos.

Veiligheid en gebruiksgemak

De schaartrappen van Staka voldoen aan EN 14975. Ze zijn uitgerust met een voorgemonteerde telescopische leuning en antislip treden van gegoten aluminium voor optimale veiligheid en gebruiksgemak bij elk gebruik.

Geschikt voor		TOP97[1]	TOP147	TOP159
! **Voor de volledige specificaties van de dakluiken, raadpleeg het productblad dakluiken.**				
Afmetingen				
Benodigde daksparing	MM	800 x 700	1200 x 700	1300 x 900
Treden (BxD)	MM	340 x 120		
Raveelbak (H)	MM	140		
Constructie				
Materiaal trap		Aluminium		
Materiaal plafondluik		Hout, onbehandeld		
Toegang				
Leuning		Telescopische leuning standaard aan rechterzijde		
Traptreden		Voorzien van antislip profilering		
Afstand tussen treden	MM	± 280, afhankelijk van plafondhoogte		
Uitvoering		Compleet geassembleerd, inclusief plafondluik en bedieningsstok		
Beschikbare traphoogten	MM	2150 - 2450 2451 - 2750 2751 - 3000 3001 - 3250		
Trapuitval		Afhankelijk van plafondhoogte		
Plafondhoogte:	MM	2150 - 3250		
Vloer (**F**)	MM	1300		
Zwevend (**E**)	MM	1700		
Plafondhoogte:	MM	3000 - 3250		
Vloer (**F**)	MM	1500		
Zwevend (**E**)	MM	1950		
Toepassing				
Verdiepingshoogte	MM	3600 (waarvan 350 max. dakdikte)		
Dakdikte	MM	250 - 350		
Plafondhoogte	MM	Maximaal 3250		
Bevestiging	MM	Minimale dakdikte van 250 benodigd.		
Montage		Bij de combinatie dakluik en schaartrap kan het dakluik niet onder een hellingshoek gemonteerd worden.[3]		
Kwaliteit				
Certificering/Normering		Trap voldoet aan EN14975		
Opties				
Plenum [2]		Overbrugging bij verlaagd plafond		
381 ≤ 600: 1 trede	MM	n.v.t	ACC0173	
601 ≤ 850: 2 treden	MM	n.v.t.	ACC0174	
851 < 1100: 3 treden	MM	n.v.t	ACC0175	

1) Combinatie TOP97 met schaartrap is niet mogelijk bij een verlaagd plafond
2) TOP97 kan niet gecombineerd worden met plenumoverbrugging
3) Volg altijd de instructies in de montage handleiding voor correcte installatie.

V_032026_120320261724

Daar elke toepassing gebaseerd is op de ter plaatse geldende omstandigheden, kunnen aan de gegeven constructies en tekeningen geen rechten worden ontleend. (Prijs)wijzigingen, tekst- of drukfouten voorbehouden.

Staka Bouwproducten bv
+31 (0) 162 - 76 37 63
staka-dakluiken.nl

Innovatiepark 16
4906 AA Oosterhout
info@staka.com

TopAccess
Dakluiken
met Schaartrap

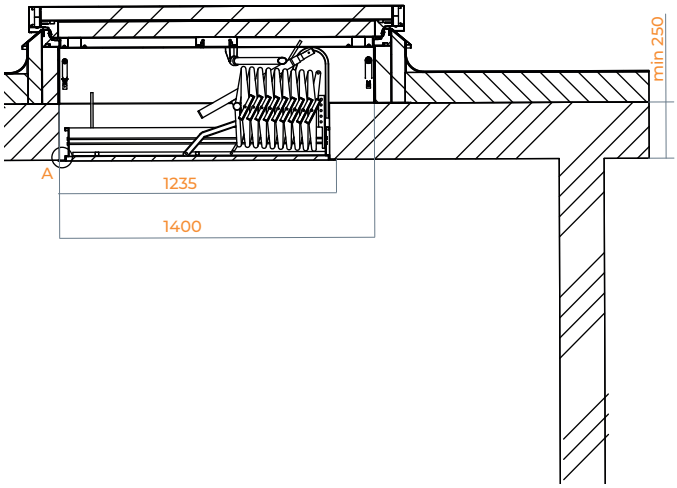

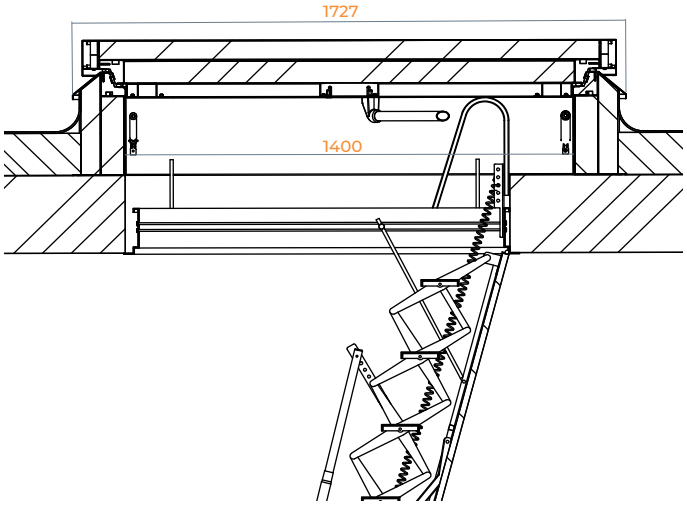

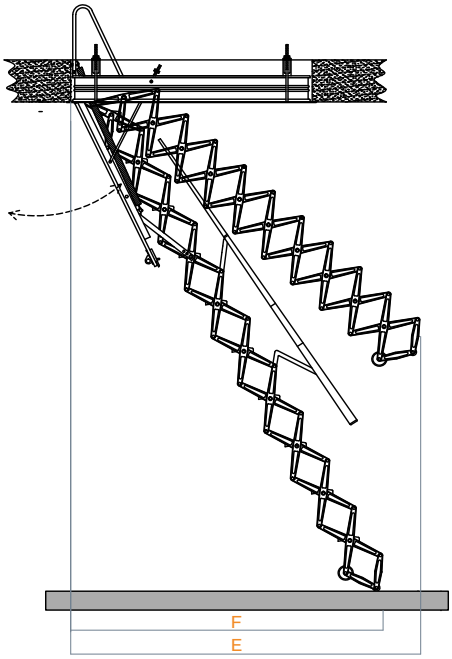

Dakluik		Daksparing A+B	Plafondhoogte C	Trapuitval 1 E	Trapuitval 2 E	Dakdikte G
900x700	mm	800x700	2150-3000	1700	1300	250-350
			3000-3250	1950	1500	
1400x700	mm	1200x700	2150-3000	1700	1300	
			3000-3250	1950	1500	
1500x900	mm	1300x900	2150-3000	1700	1300	
			3000-3250	1950	1500	

V_032026_120320261724

staka.com

Daar elke toepassing gebaseerd is op de ter plaatse geldende omstandigheden, kunnen aan de gegeven constructies en tekeningen geen rechten worden ontleend. (Prijs)wijzigingen, tekst- of drukfouten voorbehouden.

Staka Bouwproducten bv
+31 (0) 162 - 76 37 63
staka-dakluiken.nl

Innovatiepark 16
4906 AA Oosterhout
info@staka.com

TopAccess
Dakluiken met Schaartrap

Plenumoverbrugging

- Trapconstructie voor overbrugging afstand tussen plafond en dak.
- Hoogwaardig aluminium.
- Eenvoudige bevestiging aan het dak.
- Beschikbaar met één of meerdere treden (max. 3).
- Antisliptreden in hoogte verstelbaar.
- Met voorgemonteerde leuning.
- Alleen geschikt voor dakluik 1400 x 700 en 1500 x 900.

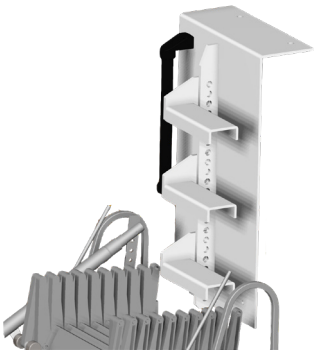

Plenum 1 trede

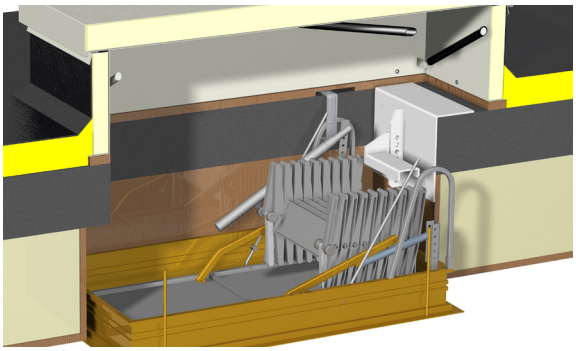

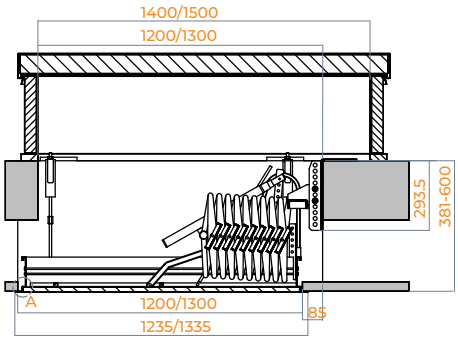

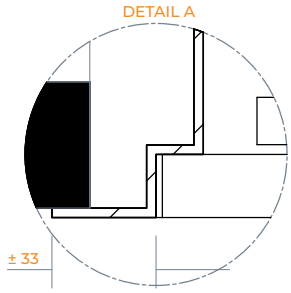

Plenum 2 treden

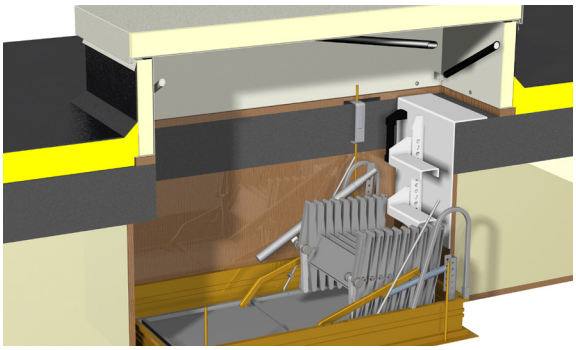

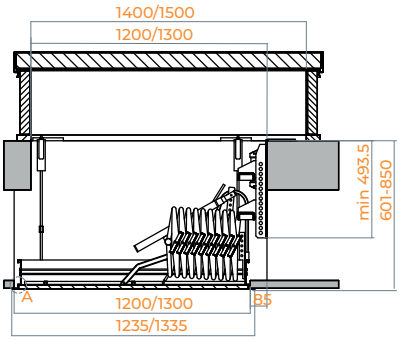

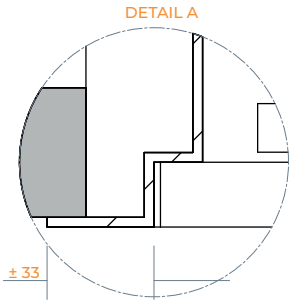

Plenum 3 treden

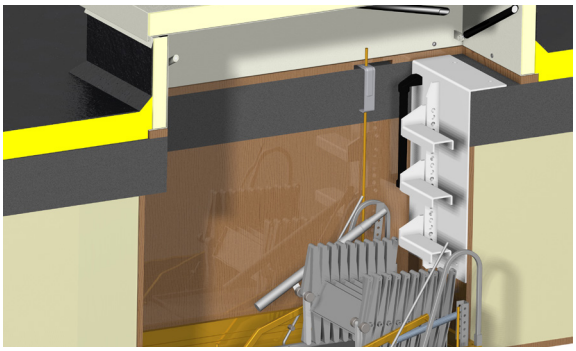

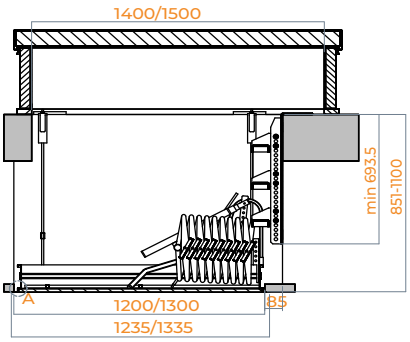

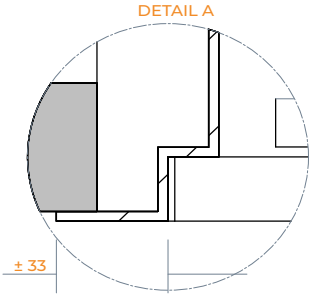

staka.com

Daar elke toepassing gebaseerd is op de ter plaatse geldende omstandigheden, kunnen aan de gegeven constructies en tekeningen geen rechten worden ontleend. (Prijs)wijzigingen, tekst- of drukfouten voorbehouden.

Staka Bouwproducten bv
+31 (0) 162 - 76 37 63
staka-dakluiken.nl

Innovatiepark 16
4906 AA Oosterhout
info@staka.com

STAKA

Trap voldoet aan EN 14122-3

TopAccess
Dakluiken met Vaste Trap

Stabiele en veilige oplossing

Vaste trappen zijn ontworpen voor intensief gebruik en bieden maximale stabiliteit en veiligheid.
Met leuningen aan beide zijden en antislip treden zijn ze ideaal voor commerciële en industriële toepassingen waar betrouwbaarheid en veiligheid van het grootste belang zijn.

Comfortabele daktoegang voor veelvuldig gebruik

Dankzij de brede treden en een ergonomische hellingshoek bieden vaste trappen een comfortabele en veilige toegang tot het dak.
Deze eigenschappen maken ze perfect geschikt voor situaties waar regelmatig gebruik vereist is, zoals in commerciële en industriële omgevingen.

Duurzaam en robuust

De vaste trappen van Staka, vervaardigd uit hoogwaardig aluminium en voldoen aan EN 14122-3. Ze zijn ontworpen voor een perfecte integratie met Staka dakluiken, wat zorgt voor een veilige en duurzame oplossing in omgevingen waar frequente toegang tot het dak noodzakelijk is.

Geschikt voor		TOP249
! **Voor de volledige specificaties van de dakluiken, raadpleeg het productblad dakluiken.**		
Afmetingen		
Benodigde daksparing		Gelijk aan dagmaat dakluik
Buitenmaat trap	MM	± 800
Treden (BxD)	MM	± 650 x 200
Constructie		
Materiaal trap		Aluminium
Toegang		
Leuning		Standaard uitgerust met twee leuningen
Traptreden		Voorzien van antislip profilering
Uitvoering		
± 10 treden (H)	MM	≤ 2250
± 11 treden (H)	MM	≤ 2475
± 12 treden (H)	MM	≤ 2700
± 13 treden (H)	MM	≤ 2925
± 14 treden (H)	MM	≤ 3150
± 15 treden (H)	MM	≤ 3375
± 16 treden (H)	MM	≤ 3600
± 17 treden (H)	MM	≤ 3825
± 18 treden (H)	MM	≤ 4050
Toepassing		
Verdiepingshoogte	MM	Standaard tot maximaal 4050
Trapuitval	°	Hellingshoek van ± 55 graden, afhankelijk van verdiepingshoogte
Bevestiging		Bevestiging in de daksparing onder het dakluik middels meegeleverde gehengen
Montage		bij de combinatie dakluik en vaste trap kan het dakluik niet onder een hellingshoek gemonteerd worden. [1]
Kwaliteit		
Certificering/Normering		Trap voldoet aan EN 14122-3
Opties		
Maatwerk	MM	Maatwerk trap voor verdiepingshoogte ≥ 4050, op aanvraag

1) Volg altijd de instructies in de montage handleiding voor correcte installatie.

V_032026_120320261724

Daar elke toepassing gebaseerd is op de ter plaatse geldende omstandigheden, kunnen aan de gegeven constructies en tekeningen geen rechten worden ontleend. (Prijs)wijzigingen, tekst- of drukfouten voorbehouden.

Staka Bouwproducten bv
+31 (0) 162 - 76 37 63
staka-dakluiken.nl

Innovatiepark 16
4906 AA Oosterhout
info@staka.com

TopAccess

Dakluiken met Vaste Trap

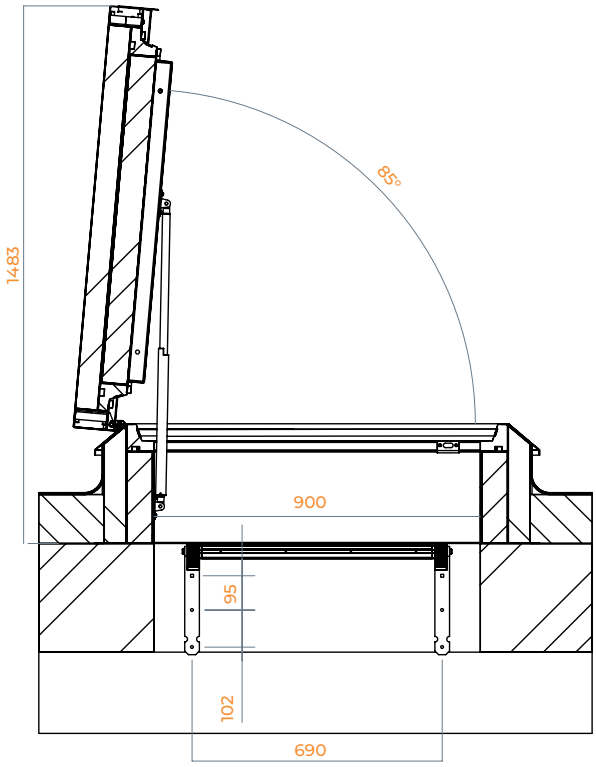

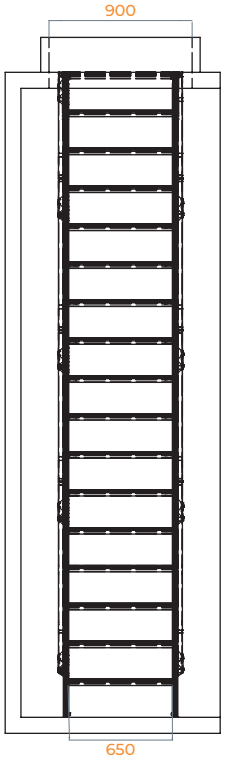

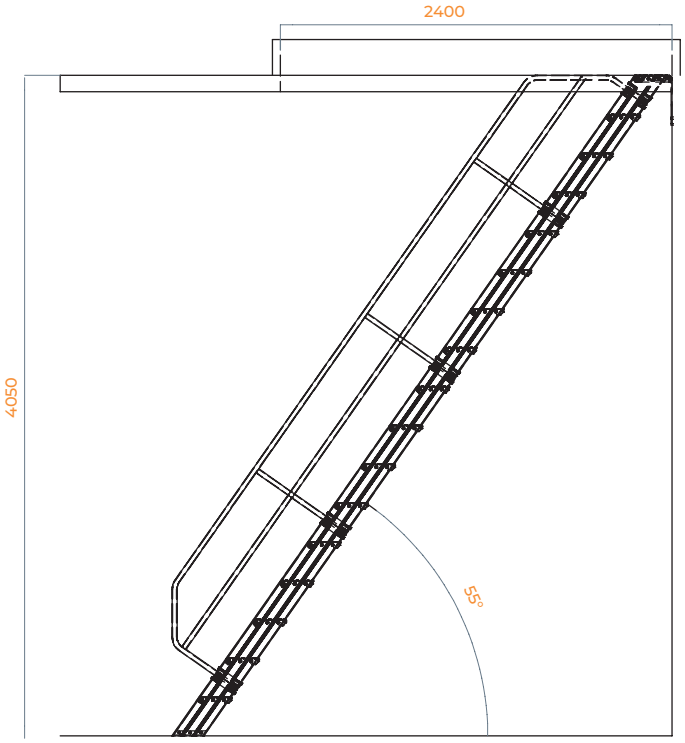

staka.com

Daar elke toepassing gebaseerd is op de ter plaatse geldende omstandigheden, kunnen aan de gegeven constructies en tekeningen geen rechten worden ontleend. (Prijs)wijzigingen, tekst- of drukfouten voorbehouden.

Staka Bouwproducten bv
+31 (0) 162 - 76 37 63
staka-dakluiken.nl

Innovatiepark 16
4906 AA Oosterhout
info@staka.com

STAKA

Ladder voldoet aan EN 131

TopAccess

Dakluiken met Opsteekladder

Flexibiliteit in hoogte

Een opsteekladder kan worden toegepast tot een verdiepingshoogte van 9440 mm, wat zorgt voor een flexibele oplossing die aan elk project kan worden aangepast. Of het nu gaat om lagere of hogere hoogtes, de opsteekladder biedt (bijna) altijd een geschikte optie.

Kosteneffectief en duurzaam

Opsteekladders bieden een duurzame en kosteneffectieve oplossing voor veilige daktoegang: lage aanschafkosten zonder concessie aan veiligheid en duurzaamheid. Deze ladders zijn de ideale keuze voor projecten waar zowel budget als kwaliteit belangrijk zijn.

Veilig en eenvoudig in gebruik en opbergen

De lichtgewicht aluminium opsteekladders van Staka voldoen aan de EN 131-norm en zijn uitgerust met het SafeStepSystem voor veilige en gebruiksvriendelijke daktoegang. Na gebruik kan de ladder eenvoudig worden opgeborgen met de optionele ophangsystemen.

Geschikt voor		TOP97	TOP99	TOP147	TOP159	TOP249
! **Voor de volledige specificaties van de dakluiken, raadpleeg het productblad dakluiken.**						
Afmetingen						
Benodigde daksparing	MM	Gelijk aan dagmaat dakluik				
Buitenmaat ladder (B)	MM	420 - 729 (afhankelijk van type ladder)				
Sporten (B)	MM	± 300				
Constructie						
Materiaal ladder		Hoogwaardig lichtgewicht aluminium				
Toegang						
Sporten		Ergonomisch vorm gegeven stavlak				
SafeStepSystem		Standaard				
Uitvoering						
		Lengte ingeschoven	Lengte uitgeschoven			
2x7 sporten	MM	2000	3250			
2x8 sporten	MM	2470	4150			
2x10 sporten	MM	3030	5250			
2x12 sporten	MM	3600	6100			
2x14 sporten	MM	4160	7250			
2x16 sporten	MM	4720	8350			
3x8 sporten	MM	2470	5850			
3x10 sporten	MM	3040	7000			
3x12 sporten	MM	3600	8650			
Toepassing						
Verdiepingshoogte	MM	Maximaal 9440				
Kwaliteit						
Certificering/Normering		Ladder voldoet aan EN 131				
Opties						
Beveiligingsslot op de ladder		ACC0037 (incl. sleutel)				
Wandbevestiging		Na gebruik ladder ophangen aan de wand				
Ophangbeugels						
2-delig		ACC0081				
3-delig		ACC0083				
Ophangbeugels incl. slot						
2-delig		ACC0082				
3-delig		ACC0084				

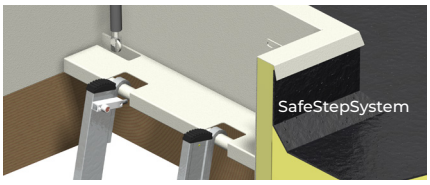

staka.com

Daar elke toepassing gebaseerd is op de ter plaatse geldende omstandigheden, kunnen aan de gegeven constructies en tekeningen geen rechten worden ontleend. (Prijs)wijzigingen, tekst- of drukfouten voorbehouden.

Staka Bouwproducten bv
+31 (0) 162 - 76 37 63
staka-dakluiken.nl

Innovatiepark 16
4906 AA Oosterhout
info@staka.com

STAKA

Ladder voldoet aan EN 14122-4

TopAccess

Dakluiken met Kooiladder

Veilige toegang tot grote hoogtes

Staka's kooiladders voldoen aan EN 14122-4 en zijn uitgerust met ergonomisch gevormde sporten die zorgen voor optimale stabiliteit en veiligheid. Deze ladders bieden een veilige en betrouwbare toegang tot grote hoogtes, wat ze ideaal maakt voor industriële en commerciële toepassingen waar maximale betrouwbaarheid vereist is.

Altijd op maat

Staka kooiladders worden volledig op maat ontworpen om perfect aan te sluiten op de specifieke vereisten van uw project. Dit maatwerk garandeert optimale veiligheid en functionaliteit in elke omgeving.

Ruimtebesparend

Kooiladders nemen minimale vloerruimte in beslag, dit maakt ze ideaal voor toepassingen waar de ruimte beperkt is, maar waar continu veilige toegang tot het dak noodzakelijk is.

Geschikt voor		TOP97	TOP99
! **Voor de volledige specificaties van de dakluiken, raadpleeg het productblad dakluiken.**			
Afmetingen			
Benodigde daksparing		Gelijk aan dagmaat dakluik	
Kooi (Ø)	MM	700	
Ladder (B)	MM	± 650	
Ladderbomen	MM	± 69 x 25	
Sporten	MM	± 30 x 33	
Constructie			
Materiaal trap		Hoogwaardig aluminium	
Toegang			
Leuning		≥ 2,5 meter standaard uitgevoerd met kooi	
Sporten		Breed, ergonomisch vorm gegeven stavlak	
Uitvoering			
1 - ≤ 2	M	Gevelladder	
2 - ≤ 2,5	M	Gevelladder	
2,5 - ≤ 4	M	Kooiladder	
4 - ≤ 5,5	M	Kooiladder	
5,5 - ≤ 6	M	Kooiladder	
6 - ≤ 7	M	Kooiladder	
7 - ≤ 8	M	Kooiladder	
8 - ≤ 8,5	M	Kooiladder	
8,5 - ≤ 9,8	M	Kooiladder	
9,8 - ≤ 10	M	Kooiladder	
Toepassing			
Verdiepingshoogte	MM	Standaard tot maximaal 10000	
Bevestiging		Aan de wand middels de meegeleverde muurbeugels.	
Montage		! Let op: bij de combinatie dakluik en kooiladder kan het dakluik niet onder een hellingshoek gemonteerd worden. [1]	
Muurbeugels	MM	Standaard met afstand tussen wand en hart ladderboom 215	
Kwaliteit			
Certificering/Normering		Ladder voldoet aan EN 14122-4	
Opties			
Uitstaphulp		ACC0085	
Ladder	MM	Maatwerk ladder voor verdiepingshoogte ≥ 10000, op aanvraag	
Muurbeugels	MM	Maatwerk muurbeugels voor afstand ≥ 215, op aanvraag	

V_032026_120320261724

Daar elke toepassing gebaseerd is op de ter plaatse geldende omstandigheden, kunnen aan de gegeven constructies en tekeningen geen rechten worden ontleend. (Prijs)wijzigingen, tekst- of drukfouten voorbehouden.

Staka Bouwproducten bv
+31 (0) 162 - 76 37 63
staka-dakluiken.nl

Innovatiepark 16
4906 AA Oosterhout
info@staka.com

TopAccess

Dakluiken met Kooiladder

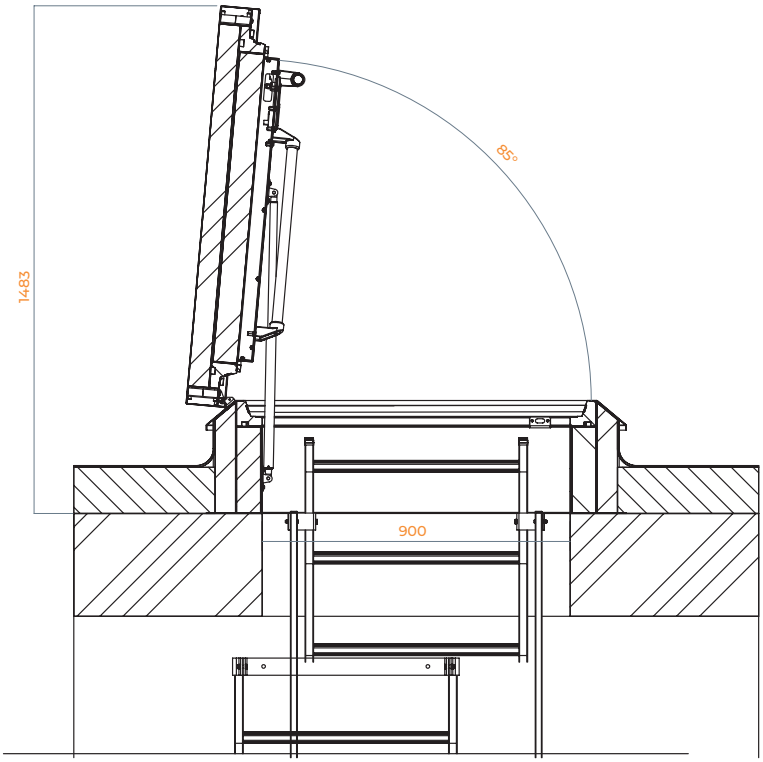

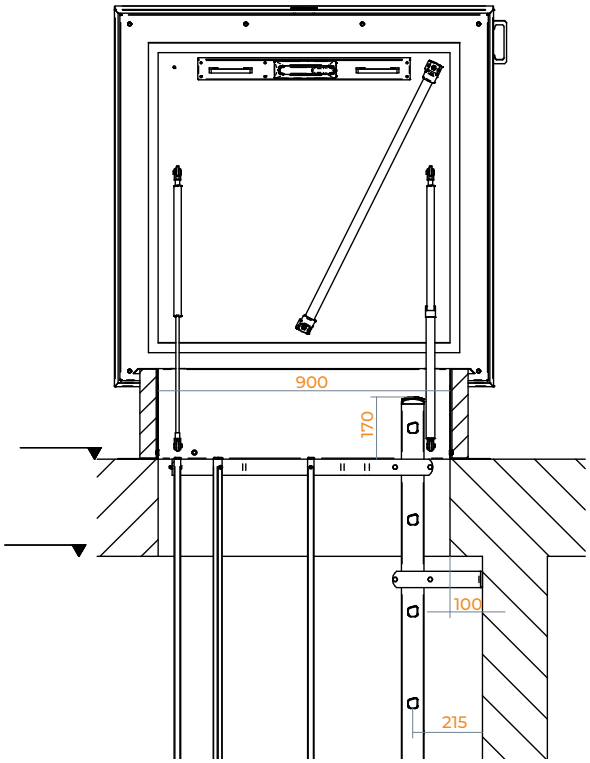

staka.com

Daar elke toepassing gebaseerd is op de ter plaatse geldende omstandigheden, kunnen aan de gegeven constructies en tekeningen geen rechten worden ontleend. (Prijs)wijzigingen, tekst- of drukfouten voorbehouden.

Staka Bouwproducten bv
+31 (0) 162 - 76 37 63
staka-dakluiken.nl

Innovatiepark 16
4906 AA Oosterhout
info@staka.com

DL-Serie
Dakluiken

Veelzijdige en functionele daktoegang voor elk project

- **KOMO gecertificeerd**
- Veelzijdige functionele daktoegang
- Op maat voor uw project
- Elektrische bediening voor extra comfort

Modellen

- DL97ZZ: 900 x 700
- DL99ZZ: 900 x 900
- DL147ZZ: 1400 x 700
- DL159ZZ: 1500 x 900
- DL249ZZ: 2400 x 900

Combineer met

- Opsteekladder
- Schaartrap
- Vaste Aluminium Trap
- Kooiladder

STAKA

KOMO attest

DL-Serie
Dakluiken

Veelzijdige functionele daktoegang

De veelzijdige DL-Serie Dakluiken biedt betrouwbare toegang tot het dak voor uiteenlopende toepassingen, van woningen tot industriële gebouwen.
Met KOMO-certificering en een garantie van 10 jaar, biedt de DL-Serie zekerheid en duurzaamheid voor elk project.

Op maat voor uw project

De DL-Serie Dakluiken zijn verkrijgbaar in standaardmaten en kunnen op maat worden gemaakt om perfect aan te sluiten op de unieke eisen van uw project.

Elektrische bediening voor extra comfort

Voor extra gebruiksgemak kan de DL-Serie Dakluiken optioneel worden voorzien van elektrische bediening. Met een simpele druk op de knop kunt u het dakluik openen voor gemakkelijke toegang of ventilatie, waardoor comfort en functionaliteit samenkomen.

Model		DL97ZZ	DL99ZZ	DL147ZZ	DL159ZZ	DL249ZZ
Afmetingen						
Dagmaat	MM	900x700	900x900	1400x700	1500x900	2400x900
Gewicht	KG	± 65	± 75	± 85	± 108	± 145
Opstand (H)	MM	330				
Benodigde daksparing	MM	Gelijk aan dagmaat dakluik				
Constructie						
Materiaal		RVS (AISI 304 o.g.)				
Isolatiemateriaal	MM	Voorzien van glasvliescachering.				
Rd-waarde		≤ 3,60				
Oppervlaktebehandeling		Gepoedercoat				
Kleur	RAL	Standaard RAL9010				
Toegang						
Bediening		Voorzien van gasdrukveren voor eenvoudig openen en sluiten van de deksel. Automatische vergrendeling in 'open stand'.				
Handgrepen		4				
Buitenzijde		1				
Binnenzijde		2 x handgreep, 1 x diagonale leuning deksel				
Sluiting		Tweepunt sluiting met euro cilinderslot incl. 2 sleutels				
Prestaties						
Geluidswerendheid	DB	23 dB volgens EN-ISO 10140-1				
Windbelasting	PA	2400 Pa volgens EN 12211				
Waterdichtheid	PA	650 Pa volgens EN12155				
Sneeuwbelasting	N/M2	560 N/m² volgens EN 1991-1-3				
Stootbelasting	KNM	0,35 kNm, volgens EN 1991-1-1				
Toepassing						
Montage	°	Montage met hellingsgraad van minimaal 3 tot maximaal 25 graden. (kan afwijken bij bepaalde dakluik/trap combinaties) [1]				
Dakbedekking		Geschikt voor ieder type dakbedekking				
Montageflens		Voorzien van montageflens aan onderkant opstand				
Breedte	MM	25				
Kwaliteit						
Garantie		10 jaar op het dakluik				
Certificering		KOMO				
Opties						
Maatwerk	MM	Maatwerk dakluik mogelijk van 700x600 t/m 3000x1200				
Knopcilinder		MON0138				
Afwijkende kleur		Afwijkende kleur binnen/buitenzijde, op aanvraag				
Bediening		Elektrische Bediening				

1) Volg altijd de instructies in de montage handleiding voor correcte installatie.

V_032026_120320261724

Daar elke toepassing gebaseerd is op de ter plaatse geldende omstandigheden, kunnen aan de gegeven constructies en tekeningen geen rechten worden ontleend. (Prijs)wijzigingen, tekst- of drukfouten voorbehouden.

Staka Bouwproducten bv
+31 (0) 162 - 76 37 63
staka-dakluiken.nl

Innovatiepark 16
4906 AA Oosterhout
info@staka.com

DL-Serie
Dakluiken

DL97ZZ

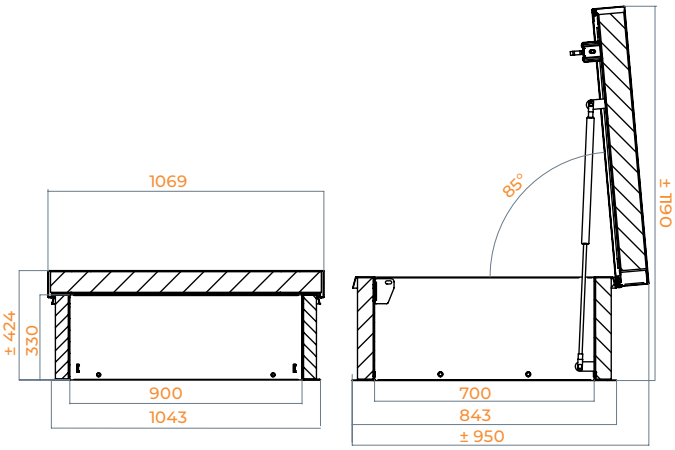

DL99ZZ

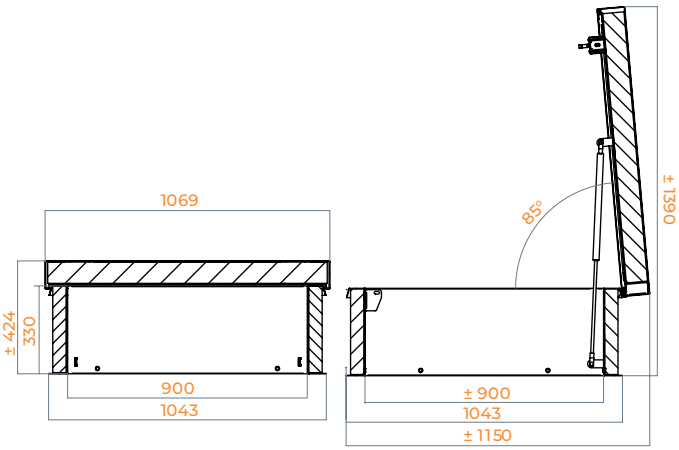

DL147ZZ

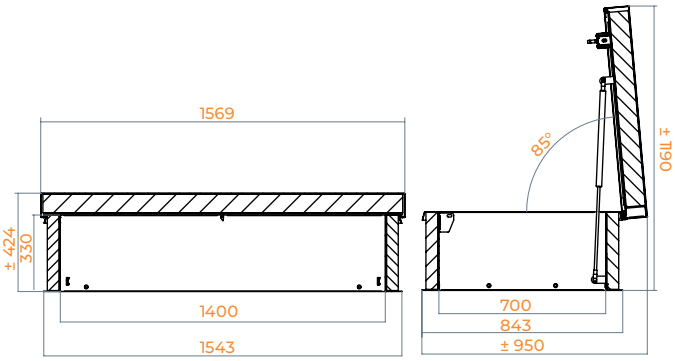

DL159ZZ

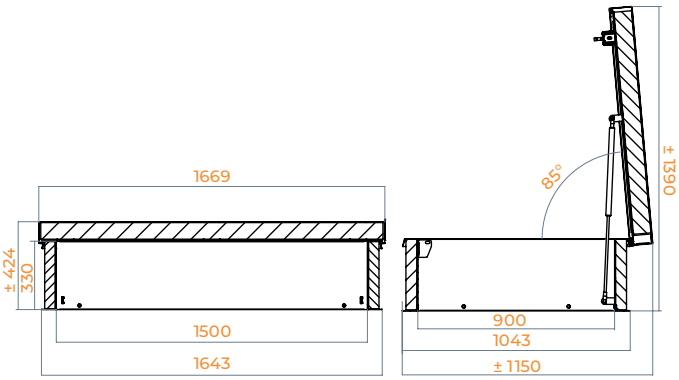

DL249ZZ

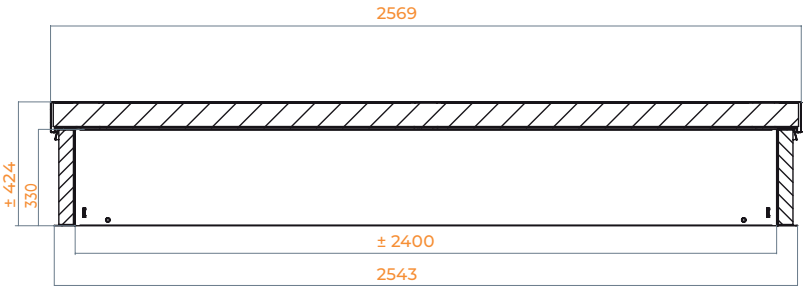

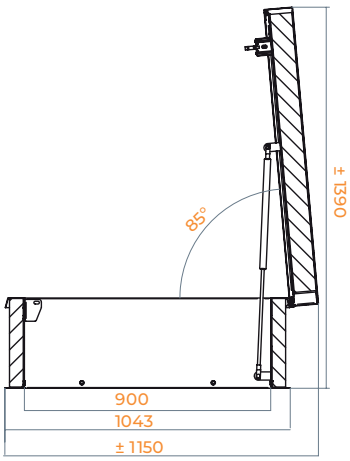

staka.com

Daar elke toepassing gebaseerd is op de ter plaatse geldende omstandigheden, kunnen aan de gegeven constructies en tekeningen geen rechten worden ontleend. (Prijs)wijzigingen, tekst- of drukfouten voorbehouden.

Staka Bouwproducten bv
+31 (0) 162 - 76 37 63
staka-dakluiken.nl

Innovatiepark 16
4906 AA Oosterhout
info@staka.com

STAKA

Trap voldoet aan EN14975

DL-Serie
Dakluiken met Schaartrap

Compact en netjes opgeborgen

Schaartrappen zijn ideaal voor ruimtes met beperkte plafondhoogte of waar esthetiek een rol speelt. Dankzij het compacte ontwerp kunnen ze gemakkelijk worden ingeklapt en netjes worden opgeborgen, waardoor een vlak en strak afgewerkt plafond ontstaat. Dit zorgt voor maximale ruimtebesparing en een nette afwerking.

Snel en eenvoudig toegankelijk

Met één eenvoudige handeling zorgt de schaartrap voor snelle en soepele daktoegang. Het gebruiksvriendelijke en ontwerp maakt daktoegang efficiënt en probleemloos.

Veiligheid en gebruiksgemak

De schaartrappen van Staka voldoen aan EN 14975. Ze zijn uitgerust met een voorgemonteerde telescopische leuning en antislip treden van gegoten aluminium voor optimale veiligheid en gebruiksgemak bij elk gebruik.

Geschikt voor		DL97ZZ[1]	DL147ZZ	DL159ZZ
! **Voor de volledige specificaties van de dakluiken, raadpleeg het productblad dakluiken.**				
Afmetingen				
Benodigde daksparing	MM	800 x 700	1200 x 700	1300 x 900
Treden (BxD)	MM	340 x 120		
Raveelbak (H)	MM	140		
Constructie				
Materiaal trap		Aluminium		
Materiaal plafondluik		Hout, onbehandeld		
Toegang				
Leuning		Telescopische leuning standaard aan rechterzijde		
Traptreden		Voorzien van antislip profilering		
Afstand tussen treden	MM	± 280, afhankelijk van plafondhoogte		
Uitvoering		Compleet geassembleerd, inclusief plafondluik en bedieningsstok		
Beschikbare traphoogten	MM	2150 - 2450 2451 - 2750 2751 - 3000 3001 - 3250		
Trapuitval		Afhankelijk van plafondhoogte		
Plafondhoogte:	MM	2150 - 3250		
Vloer (F)	MM	1300		
Zwevend (E)	MM	1700		
Plafondhoogte:	MM	3000 - 3250		
Vloer (F)	MM	1500		
Zwevend (E)	MM	1950		
Toepassing				
Verdiepingshoogte	MM	3600 (waarvan 350 max. dakdikte)		
Dakdikte	MM	250 - 350		
Plafondhoogte	MM	Maximaal 3250		
Bevestiging	MM	Minimale dakdikte van 250 benodigd.		
Montage		! Let op: bij de combinatie dakluik en schaartrap kan het dakluik niet onder een hellingshoek gemonteerd worden. [3]		
Kwaliteit				
Certificering/Normering		Trap voldoet aan EN14975		
Opties				
Plenum [2]		Overbrugging bij verlaagd plafond		
381 ≤ 600: 1 trede	MM	n.v.t	ACC0173	
601 ≤ 850: 2 treden	MM	n.v.t.	ACC0174	
851 ≤ 1100: 3 treden	MM	n.v.t	ACC0175	

1) Combinatie DL97ZZ met schaartrap is niet mogelijk bij een verlaagd plafond
2) DL97ZZ kan niet gecombineerd worden met plenumoverbrugging.
3) Volg altijd de instructies in de montage handleiding voor correcte installatie.

V_032026_120320261724

Daar elke toepassing gebaseerd is op de ter plaatse geldende omstandigheden, kunnen aan de gegeven constructies en tekeningen geen rechten worden ontleend. (Prijs)wijzigingen, tekst- of drukfouten voorbehouden.

Staka Bouwproducten bv
+31 (0) 162 - 76 37 63
staka-dakluiken.nl

Innovatiepark 16
4906 AA Oosterhout
info@staka.com

DL-Serie

Dakluiken met Schaartrap

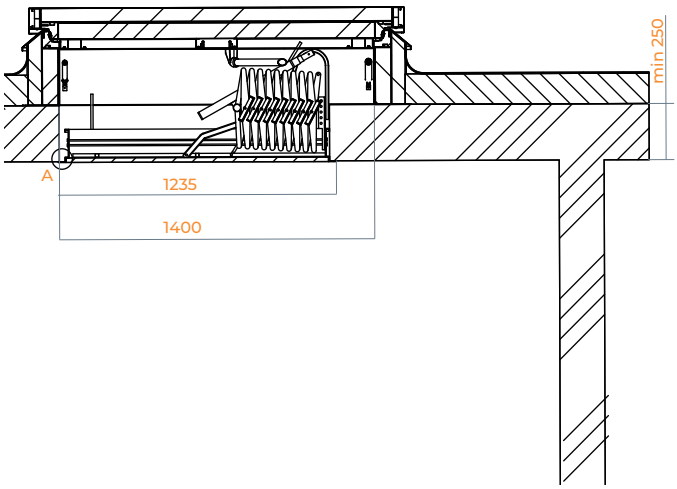

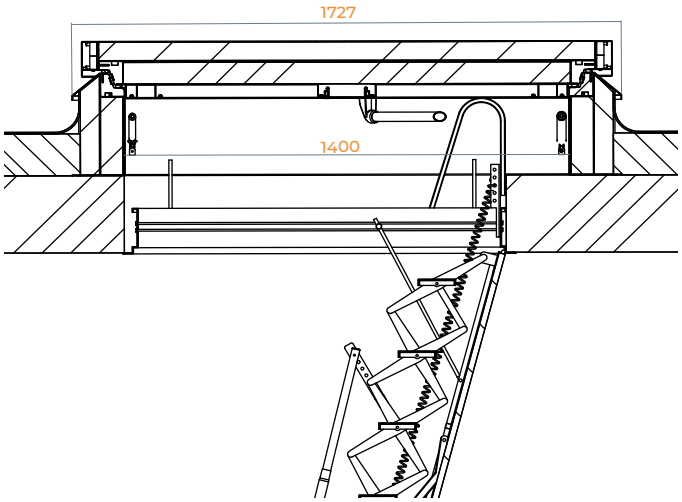

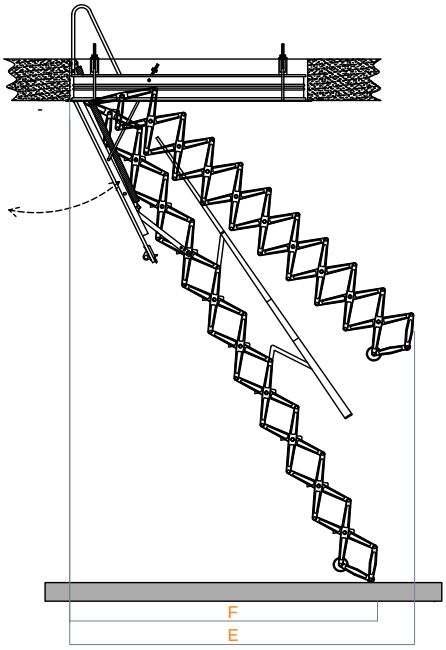

Dakluik		Daksparing A+B	Plafondhoogte C	Trapuitval 1 E	Trapuitval 2 E	Dakdikte G
900x700	MM	800x700	2150-3000	1700	1300	250-350
			3000-3250	1950	1500	
1400x700	MM	1200x700	2150-3000	1700	1300	
			3000-3250	1950	1500	
1500x900	MM	1300x900	2150-3000	1700	1300	
			3000-3250	1950	1500	

V_032026_120320261724

staka.com

Daar elke toepassing gebaseerd is op de ter plaatse geldende omstandigheden, kunnen aan de gegeven constructies en tekeningen geen rechten worden ontleend. (Prijs)wijzigingen, tekst- of drukfouten voorbehouden.

Staka Bouwproducten bv
+31 (0) 162 - 76 37 63
staka-dakluiken.nl

Innovatiepark 16
4906 AA Oosterhout
info@staka.com

DL-Serie
Dakluiken
met Schaartrap

Plenumoverbrugging

- Trapconstructie voor overbrugging afstand tussen plafond en dak.
- Hoogwaardig aluminium.
- Eenvoudige bevestiging aan het dak.
- Beschikbaar met één of meerdere treden (max. 3).
- Antisliptreden in hoogte verstelbaar.
- Met voorgemonteerde leuning.
- Alleen geschikt voor dakluik 1400 x 700 en 1500 x 900.

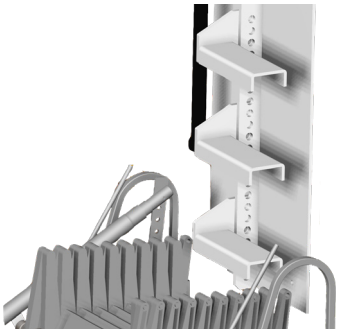

Plenum 1 trede

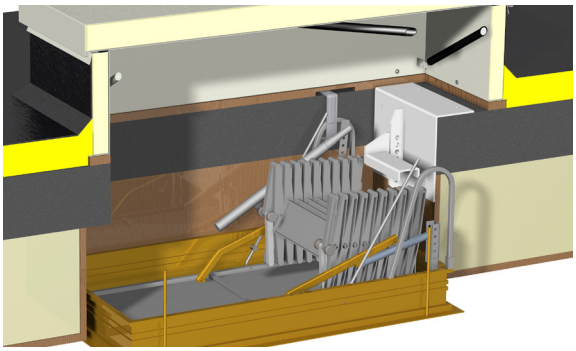

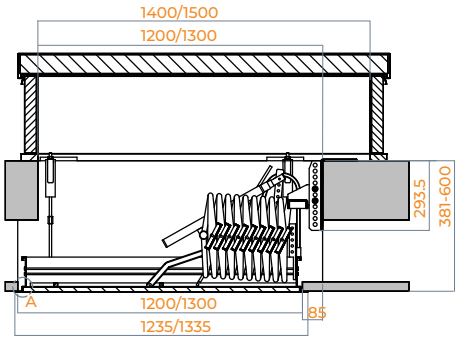

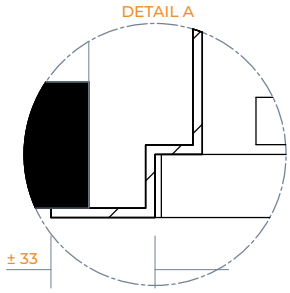

Plenum 2 treden

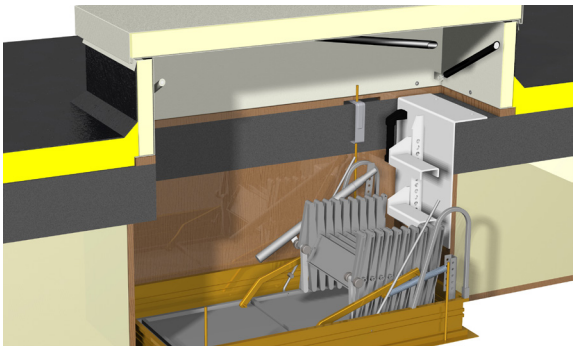

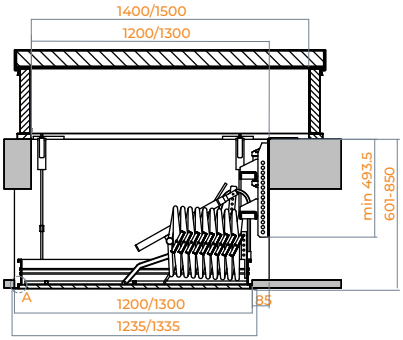

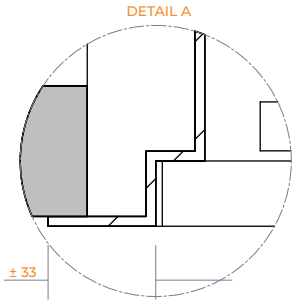

Plenum 3 treden

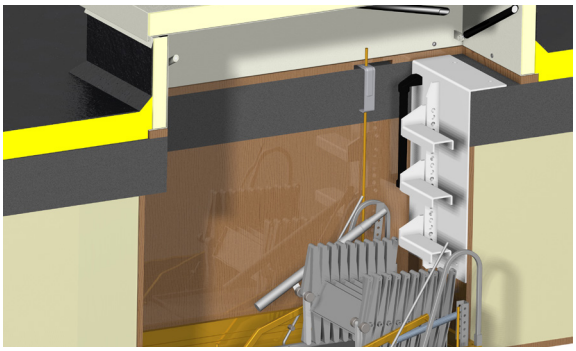

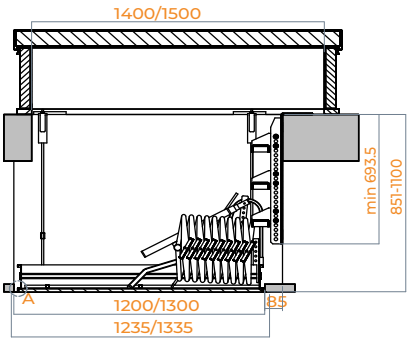

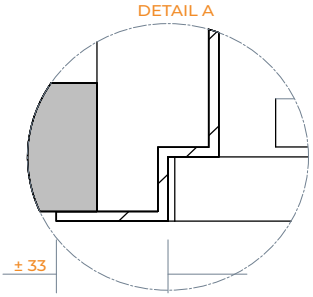

staka.com

Daar elke toepassing gebaseerd is op de ter plaatse geldende omstandigheden, kunnen aan de gegeven constructies en tekeningen geen rechten worden ontleend. (Prijs)wijzigingen, tekst- of drukfouten voorbehouden.

Staka Bouwproducten bv
+31 (0) 162 - 76 37 63
staka-dakluiken.nl

Innovatiepark 16
4906 AA Oosterhout
info@staka.com

STAKA

Trap voldoet aan EN 14122-3

DL-Serie
Dakluiken met Vaste Trap

Stabiele en veilige oplossing

Vaste trappen zijn ontworpen voor intensief gebruik en bieden maximale stabiliteit en veiligheid. Met leuningen aan beide zijden en antislip treden zijn ze ideaal voor commerciële en industriële toepassingen waar betrouwbaarheid en veiligheid van het grootste belang zijn.

Comfortabele daktoegang voor veelvuldig gebruik

Dankzij de brede treden en een ergonomische hellingshoek bieden vaste trappen een comfortabele en veilige toegang tot het dak. Deze eigenschappen maken ze perfect geschikt voor situaties waar regelmatig gebruik vereist is, zoals in commerciële en industriële omgevingen.

Duurzaam en robuust

De vaste trappen van Staka, vervaardigd uit hoogwaardig aluminium en voldoen aan EN 14122-3. Ze zijn ontworpen voor een perfecte integratie met Staka dakluiken, wat zorgt voor een veilige en duurzame oplossing in omgevingen waar frequente toegang tot het dak noodzakelijk is.

Geschikt voor		DL249ZZ
! **Voor de volledige specificaties van de dakluiken, raadpleeg het productblad dakluiken.**		
Afmetingen		
_ Benodigde daksparing		Gelijk aan dagmaat dakluik
_ Buitenmaat trap	MM	± 800
_ Treden (BxD)	MM	± 650 x 200
Constructie		
_ Materiaal trap		Aluminium
Toegang		
_ Leuning		Standaard uitgerust met twee leuningen
_ Traptreden		Voorzien van antislip profilering
Uitvoering		
_ ± 10 treden (H)	MM	≤ 2250
_ ± 11 treden (H)	MM	≤ 2475
_ ± 12 treden (H)	MM	≤ 2700
_ ± 13 treden (H)	MM	≤ 2925
_ ± 14 treden (H)	MM	≤ 3150
_ ± 15 treden (H)	MM	≤ 3375
_ ± 16 treden (H)	MM	≤ 3600
_ ± 17 treden (H)	MM	≤ 3825
_ ± 18 treden (H)	MM	≤ 4050
Toepassing		
_ Verdiepingshoogte	MM	Standaard tot maximaal 4050
_ Trapuitval	°	Hellingshoek van ± 55 graden, afhankelijk van verdiepingshoogte
_ Bevestiging		Bevestiging in de daksparing onder het dakluik middels meegeleverde gehengen.
_ Montage		! **Let op:** bij de combinatie dakluik en vaste trap kan het dakluik niet onder een hellingshoek gemonteerd worden. [1]
Kwaliteit		
_ Certificering/Normering		Trap voldoet aan EN 14122-3
Opties		
_ Maatwerk	MM	Maatwerk trap voor verdiepingshoogte ≥ 4050, op aanvraag.

1) _ Volg altijd de instructies in de montage handleiding voor correcte installatie.

V_032026_120320261724

Daar elke toepassing gebaseerd is op de ter plaatse geldende omstandigheden, kunnen aan de gegeven constructies en tekeningen geen rechten worden ontleend. (Prijs)wijzigingen, tekst- of drukfouten voorbehouden.

Staka Bouwproducten bv
+31 (0) 162 - 76 37 63
staka-dakluiken.nl

Innovatiepark 16
4906 AA Oosterhout
info@staka.com

DL-Serie

Dakluiken
met Vaste Trap

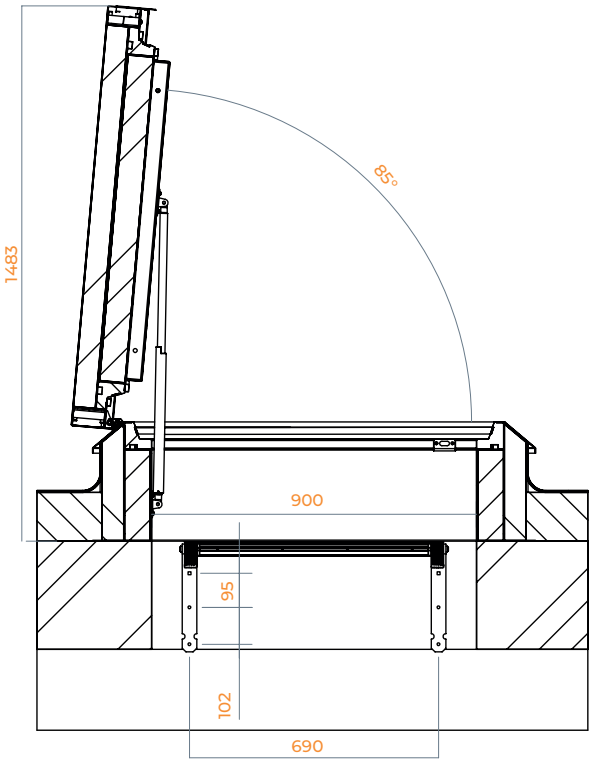

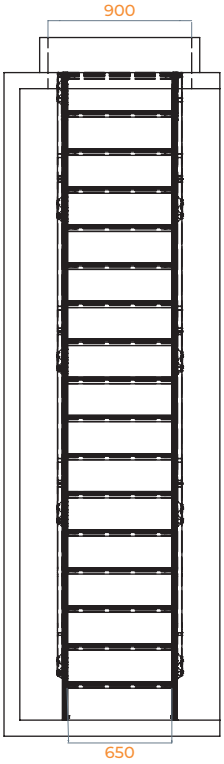

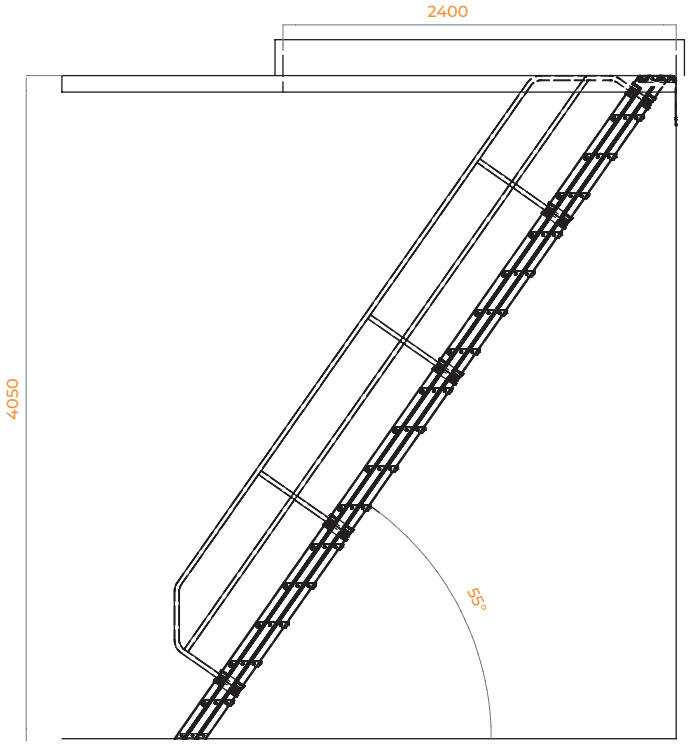

staka.com

Daar elke toepassing gebaseerd is op de ter plaatse geldende omstandigheden, kunnen aan de gegeven constructies en tekeningen geen rechten worden ontleend. (Prijs)wijzigingen, tekst- of drukfouten voorbehouden.

Staka Bouwproducten bv
+31 (0) 162 - 76 37 63
staka-dakluiken.nl

Innovatiepark 16
4906 AA Oosterhout
info@staka.com

STAKA

Ladder voldoet aan EN 131

DL-Serie
Dakluiken
met Opsteekladder

Flexibiliteit in hoogte

Een opsteekladder kan worden toegepast tot een verdiepingshoogte van 9440 mm, wat zorgt voor een flexibele oplossing die aan elk project kan worden aangepast. Of het nu gaat om lagere of hogere hoogtes, de opsteekladder biedt (bijna) altijd een geschikte optie.

Kosteneffectief en duurzaam

Opsteekladders bieden een duurzame en kosteneffectieve oplossing voor veilige daktoegang: lage aanschafkosten zonder concessie aan veiligheid en duurzaamheid. Deze ladders zijn de ideale keuze voor projecten waar zowel budget als kwaliteit belangrijk zijn.

Veilig en eenvoudig in gebruik en opbergen

De lichtgewicht aluminium opsteekladders van Staka voldoen aan de EN 131-norm en zijn uitgerust met het SafeStepSystem voor veilige en gebruiksvriendelijke daktoegang. Na gebruik kan de ladder eenvoudig worden opgeborgen met de optionele ophangsystemen.

Geschikt voor		DL97ZZ	DL99ZZ	DL147ZZ	DL159ZZ	DL249ZZ
! **Voor de volledige specificaties van de dakluiken, raadpleeg het productblad dakluiken.**						
Afmetingen						
Benodigde daksparing	MM	Gelijk aan dagmaat dakluik				
Buitenmaat ladder (B)	MM	420 - 729 (afhankelijk van type ladder)				
Sporten (B)	MM	± 300				
Constructie						
Materiaal ladder		Hoogwaardig lichtgewicht aluminium				
Toegang						
Sporten		Ergonomisch vorm gegeven stavlak				
SafeStepSystem		Standaard				
Uitvoering						
		Lengte ingeschoven		Lengte uitgeschoven		
2x7 sporten	MM	2000		3250		
2x8 sporten	MM	2470		4150		
2x10 sporten	MM	3030		5250		
2x12 sporten	MM	3600		6100		
2x14 sporten	MM	4160		7250		
2x16 sporten	MM	4720		8350		
3x8 sporten	MM	2470		5850		
3x10 sporten	MM	3040		7000		
3x12 sporten	MM	3600		8650		
3x14 sporten	MM	4170		10050		
Toepassing						
Verdiepingshoogte	MM	Maximaal 9440				
Kwaliteit						
Certificering/Normering		Laddver voldoet aan EN 131				
Opties						
Beveiligingsslot op de ladder		ACC0037 (incl. sleutel)				
Wandbevestiging		Na gebruik ladder ophangen aan de wand				
Ophangbeugels						
2-delig		ACC0081				
3-delig		ACC0083				
Ophangbeugels met slot						
2-delig		ACC0082				
3-delig		ACC0084				

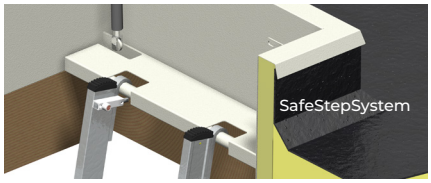

V_032026_120320261724

Daar elke toepassing gebaseerd is op de ter plaatse geldende omstandigheden, kunnen aan de gegeven constructies en tekeningen geen rechten worden ontleend. (Prijs)wijzigingen, tekst- of drukfouten voorbehouden.

Staka Bouwproducten bv
+31 (0) 162 - 76 37 63
staka-dakluiken.nl

Innovatiepark 16
4906 AA Oosterhout
info@staka.com

STAKA

Ladder voldoet aan EN 14122-4

DL-Serie

Dakluiken met Kooiladder

Veilige toegang tot grote hoogtes

Staka's kooiladders voldoen aan EN 14122-4 en zijn uitgerust met ergonomisch gevormde sporten die zorgen voor optimale stabiliteit en veiligheid. Deze ladders bieden een veilige en betrouwbare toegang tot grote hoogtes, wat ze ideaal maakt voor industriële en commerciële toepassingen waar maximale betrouwbaarheid vereist is.

Altijd op maat

Staka kooiladders worden volledig op maat ontworpen om perfect aan te sluiten op de specifieke vereisten van uw project. Dit maatwerk garandeert optimale veiligheid en functionaliteit in elke omgeving.

Ruimtebesparend

Kooiladders nemen minimale vloerruimte in beslag, dit maakt ze ideaal voor toepassingen waar de ruimte beperkt is, maar waar continu veilige toegang tot het dak noodzakelijk is.

Geschikt voor		DL97ZZ	DL99ZZ
! Voor de volledige specificaties van de dakluiken, raadpleeg het productblad dakluiken.			
Afmetingen			
Benodigde daksparing		Gelijk aan dagmaat dakluik	
Kooi (Ø)	MM	700	
Ladder (B)	MM	± 650	
Ladderbomen	MM	± 69 x 25	
Sporten	MM	± 30 x 33	
Constructie			
Materiaal trap		Hoogwaardig aluminium	
Toegang			
Leuning		≥ 3 meter standaard uitgevoerd met kooi	
Sporten		Breed, ergonomisch vorm gegeven stavlak	
Uitvoering			
1 - ≤ 2	M	Gevelladder	
2 - ≤ 2,5	M	Gevelladder	
2,5 - ≤ 4	M	Kooiladder	
4 - ≤ 5,5	M	Kooiladder	
5,5 - ≤ 6	M	Kooiladder	
6 - ≤ 7	M	Kooiladder	
7 - ≤ 8	M	Kooiladder	
8 - ≤ 8,5	M	Kooiladder	
8,5 - ≤ 9,8	M	Kooiladder	
9,8 - ≤ 10	M	Kooiladder	
Toepassing			
Verdiepingshoogte	MM	Standaard tot maximaal 10000	
Bevestiging		Aan de wand middels de meegeleverde muurbeugels.	
Montage		! Let op: bij de combinatie dakluik en kooiladder kan het dakluik niet onder een hellingshoek gemonteerd worden. 1)	
Muurbeugels	MM	Standaard met afstand tussen wand en hart ladderboom 215 mm	
Kwaliteit			
Certificering/Normering		Ladder voldoet aan EN 14122-4	
Opties			
Uitstaphulp		ACC0085	
Ladder	MM	Maatwerk ladder voor verdiepingshoogte ≥ 10000, op aanvraag.	
Muurbeugels	MM	Maatwerk muurbeugels voor afstand ≥ 215, op aanvraag.	

staka.com

Daar elke toepassing gebaseerd is op de ter plaatse geldende omstandigheden, kunnen aan de gegeven constructies en tekeningen geen rechten worden ontleend. (Prijs)wijzigingen, tekst- of drukfouten voorbehouden.

Staka Bouwproducten bv
+31 (0) 162 - 76 37 63
staka-dakluiken.nl

Innovatiepark 16
4906 AA Oosterhout
info@staka.com

DL-Serie

Dakluiken
met Kooiladder

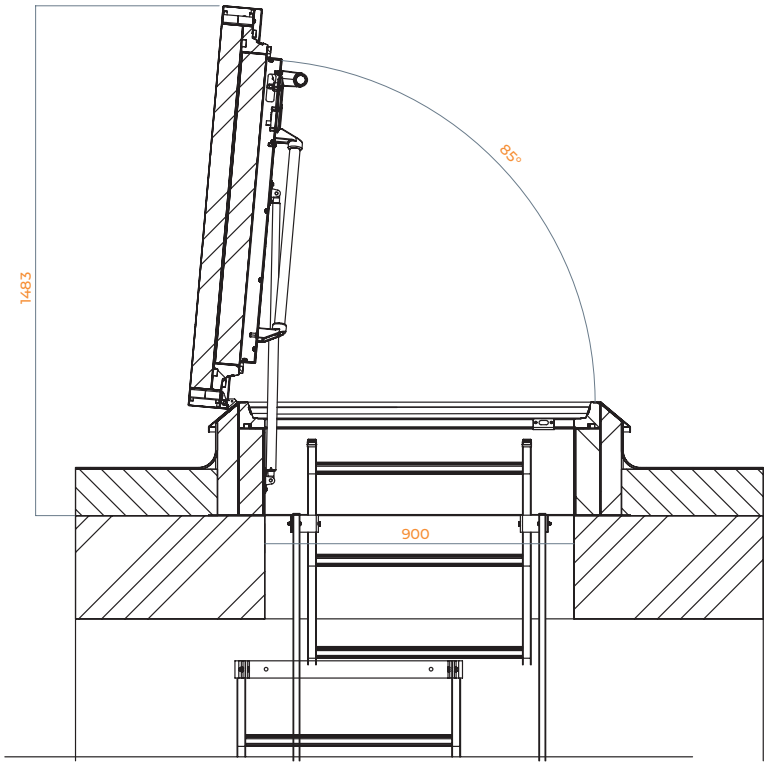

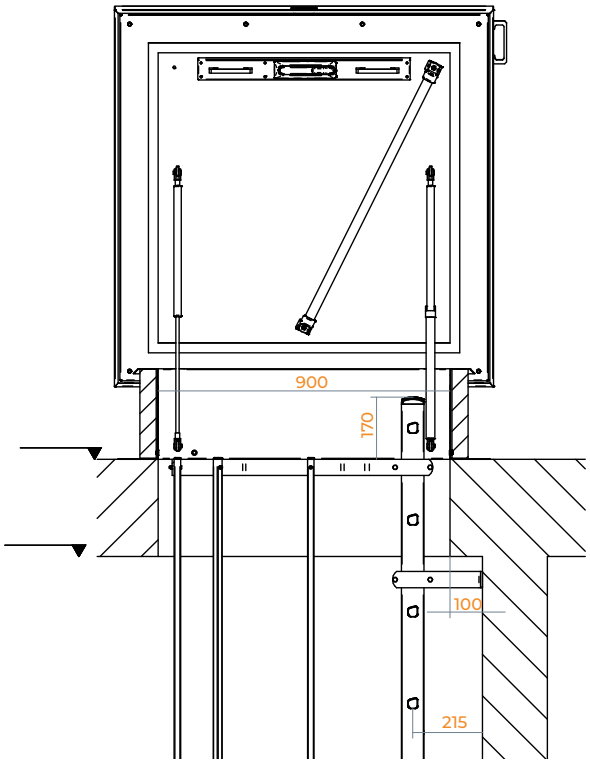

staka.com

Daar elke toepassing gebaseerd is op de ter plaatse geldende omstandigheden, kunnen aan de gegeven constructies en tekeningen geen rechten worden ontleend. (Prijs)wijzigingen, tekst- of drukfouten voorbehouden.

Staka Bouwproducten bv
+31 (0) 162 - 76 37 63
staka-dakluiken.nl

Innovatiepark 16
4906 AA Oosterhout
info@staka.com

DL-SerieGlas Dakluiken

Veilige en stijlvolle daktoegang met natuurlijke lichtinval

- Veilige en stijlvolle daktoegang
- Standaard elektrische bediening voor extra comfort
- Ideaal voor dakterrassen

Modellen

- DL189MZGLAS: 1800 x 900
- DL249MZGLAS: 2400 x 900

Combineer met

- Vaste Aluminium Trap

STAKA

Isolatieglas volgens EN 1279

DL-Serie
Dakluiken met Glas

Veilige en stijlvolle daktoegang

De DL-Serie glazen dakluiken bieden een perfecte combinatie van veiligheid en stijl dankzij het gebruik van HR++ doorvalveilig glas.
Dit zorgt voor een betrouwbare toegang tot het dak, terwijl de ruimte wordt verlicht met natuurlijk daglicht, wat een aangename en uitnodigende sfeer creëert.

Standaard elektrische bediening voor extra comfort

De DL-Serie glazen dakluiken zijn standaard uitgerust met elektrische bediening, waardoor daktoegang eenvoudiger en comfortabeler wordt.
Met een druk op de knop geniet u van moeiteloze toegang en ventilatie.

Ideaal voor dakterrassen

De DL-Serie glazen dakluiken zijn de ideale keuze voor een stijlvolle en veilige toegang tot dakterrassen. De ruime doorgang in combinatie met doorvalveilig HR++ glas en de standaard elektrische bediening biedt een esthetisch verantwoorde en comfortabele oplossing voor elk dakterras.

Model		DL189MZGLAS	DL249MZGLAS
Afmetingen			
Dagmaat	MM	1800 x 900	2400 x 900
Gewicht	KG	± 250	
Opstand (H)	MM	280	
Benodigde daksparing	MM	Gelijk aan dagmaat dakluik	
Constructie			
Materiaal		RVS (AISI 304 o.g.)	
Isolatiemateriaal		Voorzien van glasvliescachering.	
Rd-waarde		2,25	
Oppervlaktebehandeling		Gepoedercoat	
Kleur	RAL	Standaard RAL9005	
Toegang			
Bediening		Elektrische bediening	
Handgrepen		1	
Buitenzijde		-	
Binnenzijde		1 x diagonale leuning deksel	
Prestaties			
Wind- en waterdicht:		Door neopreen rubber tussen opstand en deksel.	
Belastbaarheid:	KG	Tot ± 200 kg/m^2	
Glas		Isolatieglas volgens EN 1279	
Buitenzijde		Gelaagd veiligheidsglas met zonwerende coating	
Binnenzijde		Gelaagd veiligheidsglas	
Thermische isolatie	U	1,1 W/m^{2}K	
T-waarde	%	70	
G-waarde	%	37	
Toepassing			
Montage	°	Montage met hellingsgraad van minimaal [1] 5 tot maximaal 10 graden.[2]	
Montageflens		Bevestiging middels montageflens dakluik.	
Kwaliteit			
Garantie		10 jaar op het dakluik	
Opties			
Afwijkende kleur		Afwijkende kleur binnen/buitenzijde, op aanvraag	

1) Montage onder hellingsgraad is noodzakelijk om de optimale functionaliteit en waterafvoer van het dakluik te waarborgen.
2) Volg altijd de instructies in de montage handleiding voor correcte installatie.

staka.com

Daar elke toepassing gebaseerd is op de ter plaatse geldende omstandigheden, kunnen aan de gegeven constructies en tekeningen geen rechten worden ontleend. (Prijs)wijzigingen, tekst- of drukfouten voorbehouden.

Staka Bouwproducten bv
+31 (0) 162 - 76 37 63
staka-dakluiken.nl

Innovatiepark 16
4906 AA Oosterhout
info@staka.com

DL-Serie
Dakluiken
met Glas

DL189MZGLAS

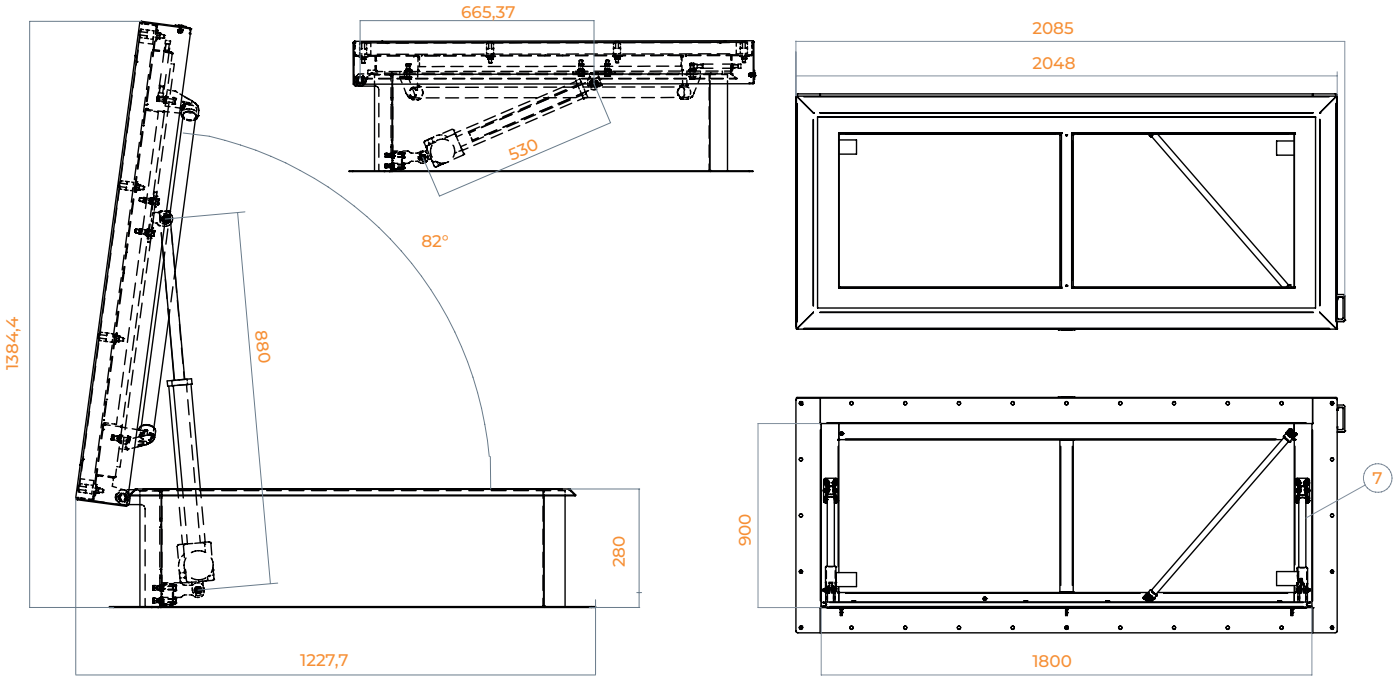

DL249MZGLAS

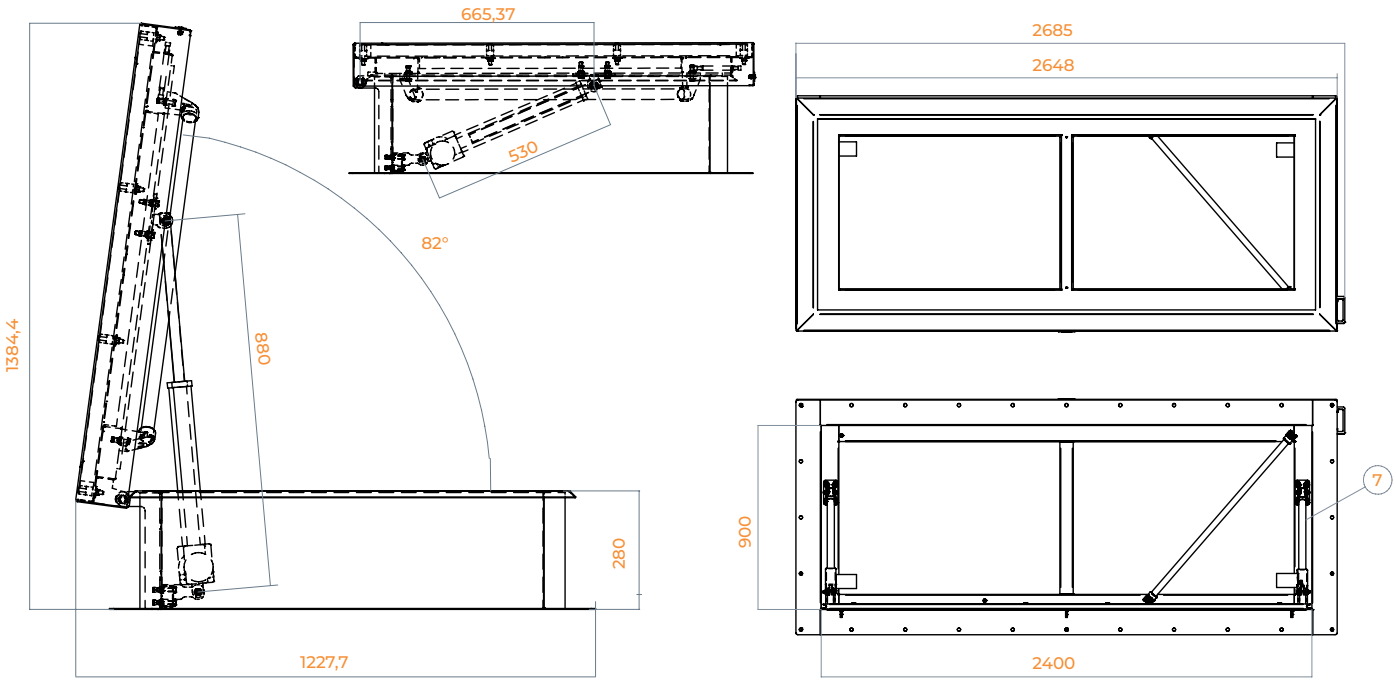

staka.com

Daar elke toepassing gebaseerd is op de ter plaatse geldende omstandigheden, kunnen aan de gegeven constructies en tekeningen geen rechten worden ontleend. (Prijs)wijzigingen, tekst- of drukfouten voorbehouden.

Staka Bouwproducten bv
+31 (0) 162 - 76 37 63
staka-dakluiken.nl

Innovatiepark 16
4906 AA Oosterhout
info@staka.com

DL-Serie
Dakluiken

Elektrische Bediening

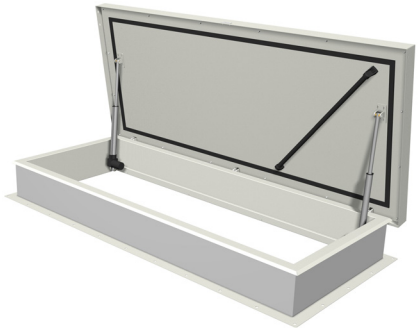

- Hoogwaardige thermisch beveiligde motoren.
- Voorzien van noodstroomvoorziening.
- Geleverd met afstandbediening.
- Kan, tussen 0 en 85 graden, in elke gewenste stand worden stilgezet.
- Mogelijkheid tot aansluiten op bijvoorbeeld brandmeldsysteem.
- Geschikt voor alle modellen dakluiken van de DL-Serie (niet mogelijk bij combinatie met schaartrap of kooiladder).
- Een dakluik met elektrische bediening dient gemonteerd te worden onder een afschot van minimaal 5 tot maximaal 10 graden.

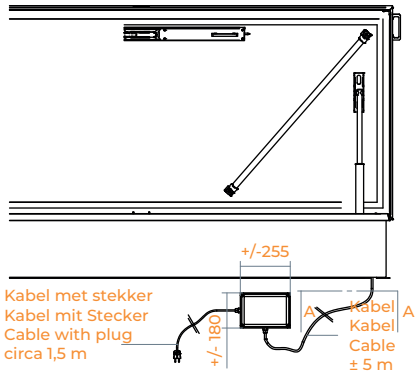

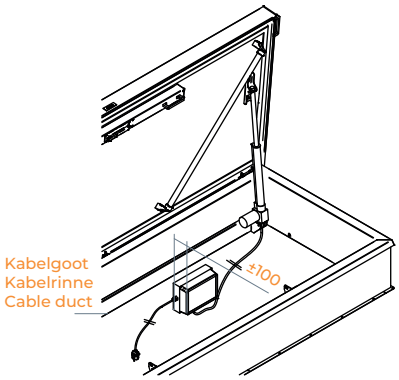

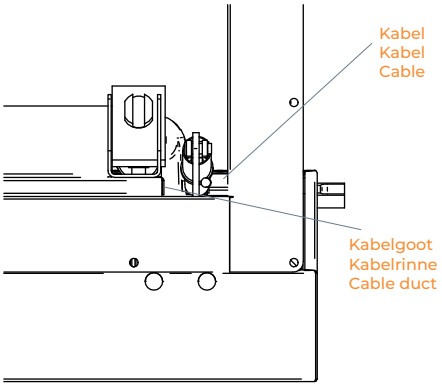

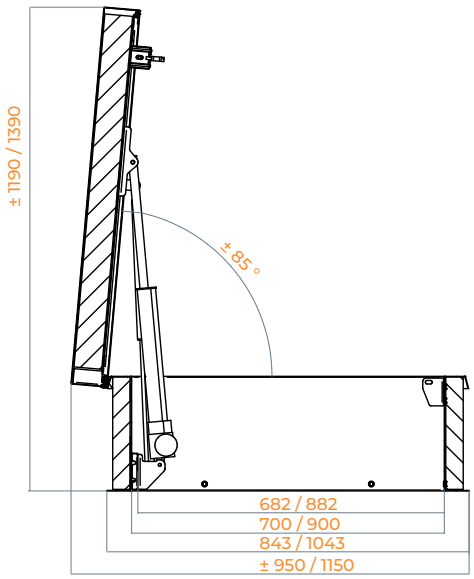

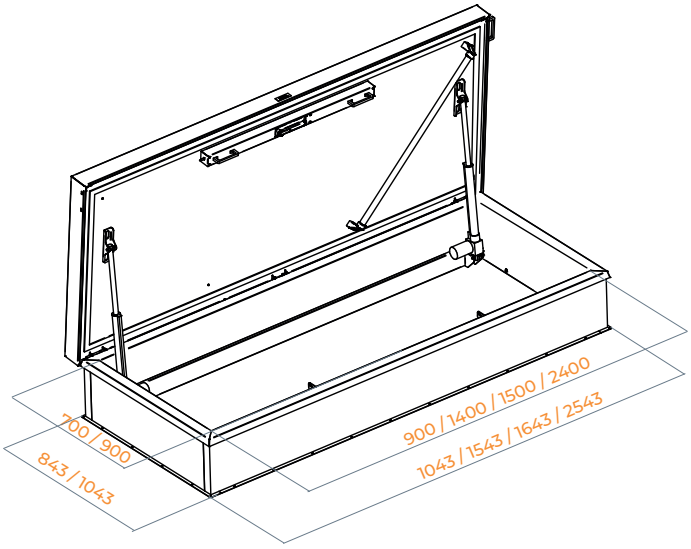

staka.com

Daar elke toepassing gebaseerd is op de ter plaatse geldende omstandigheden, kunnen aan de gegeven constructies en tekeningen geen rechten worden ontleend. (Prijs)wijzigingen, tekst- of drukfouten voorbehouden.

Staka Bouwproducten bv
+31 (0) 162 - 76 37 63
staka-dakluiken.nl

Innovatiepark 16
4906 AA Oosterhout
info@staka.com