Montagehandleiding

Dakluiken

11.2021

Inhoud

1. Inleiding 3
2. Veiligheidsmaatregelen en waarschuwingen 3
3. Type dakluiken en productafmetingen 4
4. Onderdelenoverzicht 5
5. Montagevoorbereiding 6
5.1 Montagevoorwaarden 6
5.2 Gereedschapoverzicht 7
5.3 Dak schoonmaken 7
6. Montage dakluik (met opsteekladder, vaste trap of kooi-/gevelladder) 8
6.1 Dakopening maken 8
6.2 Opstand op juiste hoogte brengen 8
6.3 Dakluik en dakopening uitlijnen 9
6.4 Monteren dakluik 9
6.5 Isolatielaag aanbrengen 10
6.6 Dakbedekking aanbrengen 10
7. Montage dakluik met schaartrap 11
7.1 Dakopening maken 11
7.2 Opstand op juiste hoogte brengen 11
7.3 Voormonteren montageframe 11
7.4 Montageframe op dakoppervlak aanbrengen 12
7.5 Dakluik op montageframe plaatsen 12
7.6 Monteren dakluik 13
7.7 Isolatielaag aanbrengen 13
7.8 Dakbedekking aanbrengen 14
7.9 Positioneer de schaartrap t.o.v. de dagopening 14
7.10 Monteren schaartrap (situatie zonder verlaagd plafond/plenumoverbrugging) 15
7.11 Monteren schaartrap (situatie met verlaagd plafond/plenumoverbrugging) 16
8. Afstellen/vervangen 17
8.1 Gasdrukveer verwisselen van kant 17
8.2 Leuning verplaatsen 17
8.3 Cilinder vervangen 18
9. Gebruik 18
9.1 Dakluik ontgrendelen/openen 18
9.2 Dakluik vergrendelen/sluiten 19
10. Onderhoud en reiniging 19
11. Afvalverwijdering 19

⚠ DEZE MONTAGEHANDLEIDING DIENT VOOR TOEKOMSTIG GEBRUIK GOED BEWAARD TE BLIJVEN!

Voor de duur en de voorwaarden ten aanzien van garantie raden wij u aan contact op te nemen met uw leverancier. Voorts verwijzen wij naar onze Algemene Verkoop- en Leveringsvoorwaarden die op aanvraag verkrijgbaar zijn. De fabrikant wijst alle verantwoordelijkheid af voor schade of letsel als gevolg van het niet nauwgezet volgen van deze montagehandleiding en het niet in acht nemen van gebruikelijke voorzichtigheid bij transport, montage en gebruik van het dakluik. Als gevolg van voortdurend streven naar verbetering kan het voorkomen dat het product in detail afwijkt van hetgeen in deze handleiding is beschreven. Om deze reden dienen de gegeven instructies slechts als richtlijn voor het installeren van het in deze handleiding vermelde product. Deze handleiding is met alle zorg samengesteld, maar de fabrikant kan geen verantwoording op zich nemen voor eventuele fouten in deze handleiding of voor de gevolgen daarvan.

Voorts zijn alle rechten voorbehouden en mag niets uit deze handleiding op welke wijze dan ook worden verveelvoudigd.

1. Inleiding

Deze handleiding beschrijft de montage en het gebruik van uw dakluik. Om het beste resultaat te behalen en het dakluik op de meest veilige manier te gebruiken, wordt aangeraden deze handleiding aandachtig door te lezen. Volg de aanwijzingen in de handleiding nauwgezet op. Verricht de handelingen altijd in de juiste volgorde. Staka is niet verantwoordelijk voor de gevolgen van foutieve of onjuiste montage. Bewaar de handleiding op een veilige en droge plaats. Mocht de handleiding zoek raken dan is er de mogelijkheid een nieuw exemplaar aan te vragen bij Staka.

2. Veiligheidsmaatregelen en waarschuwingen

Belangrijk: lees eerst de veiligheidsmaatregelen en waarschuwingen alvorens het dakluik te monteren.

- Volg bij de montage nauwkeurig de instructies en richtlijnen zoals omschreven in deze handleiding. Wijzig nooit de volgorde van de te verrichten handelingen. Indien een of ander niet duidelijk is omtrent de montage neem dan contact op met Staka. Technische wijzigingen voorbehouden, zonder schriftelijke mededeling.
- De montage van het dakluik dient standaard door gekwalificeerd technisch personeel (minimaal 2 vakbekwame personen) te worden uitgevoerd.
- Controleer de levering na ontvangst direct. In geval van beschadigingen of een onvolledige levering verzoeken wij u onmiddellijk contact op te nemen met Staka.
- Het dakluik dient in een droge, geventileerde ruimte te worden opgeslagen.
- Zeker de montageplaats af d.m.v. veiligheidslint, zodat derden op afstand worden gehouden.
- Vermijd montage bij harde wind en een nat glad dakoppervlak.
- Draag altijd de juiste beschermende kleding (werk handschoenen, veiligheidshelm, veiligheidsbril, stof-masker, schoenen met anti-slip etc.) bij het uitvoeren van de werkzaamheden.
- Open de verpakking voorzichtig. Zorg ervoor dat u het dakluik niet beschadigt.
- Het dakluik wordt compleet geleverd. In verband met uw eigen veiligheid en kwaliteitsbehoud van het dakluik wordt afgeraden om het deksel te demonteren van de opstand. Indien dit toch gebeurt vervalt iedere garantie of aansprakelijkheid.
- Hanteer het dakluik altijd bij de aangegeven handgrepen en diagonale leuning tijdens de in- en uitstap naar het dak.

  ⚠ **LET OP!** Zorg ervoor dat vingers en ledematen niet bekneld raken tussen het dakluik en/of scharnieren.

  ⚠ **LET OP!** Zorg ervoor dat het dakluik in geopende stand altijd vergrendeld is d.m.v. de vergrendelingsfunctie op de gasdrukveer zodat het dakluik niet vrij kan kantelen.

  ⚠ **LET OP!** Om valgevaar te voorkomen wordt geadviseerd na de doorgang door het luik het deksel te sluiten. Het deksel zal hierbij niet in het slot vallen waardoor de gebruiker zich niet buitensluit.
- Staka aanvaardt geen enkele aansprakelijkheid voor schade of letsel veroorzaakt door het niet (strikt) naleven van de veiligheidsvoorschriften en -instructies in deze handleiding, dan wel door onachtzaamheid tijdens montage, gebruik en onderhoud van het product en de eventueel bijbehorende accessoires.
- Staka is niet verantwoordelijk voor enige vorm van schade.

3. Type dakluiken en productafmetingen

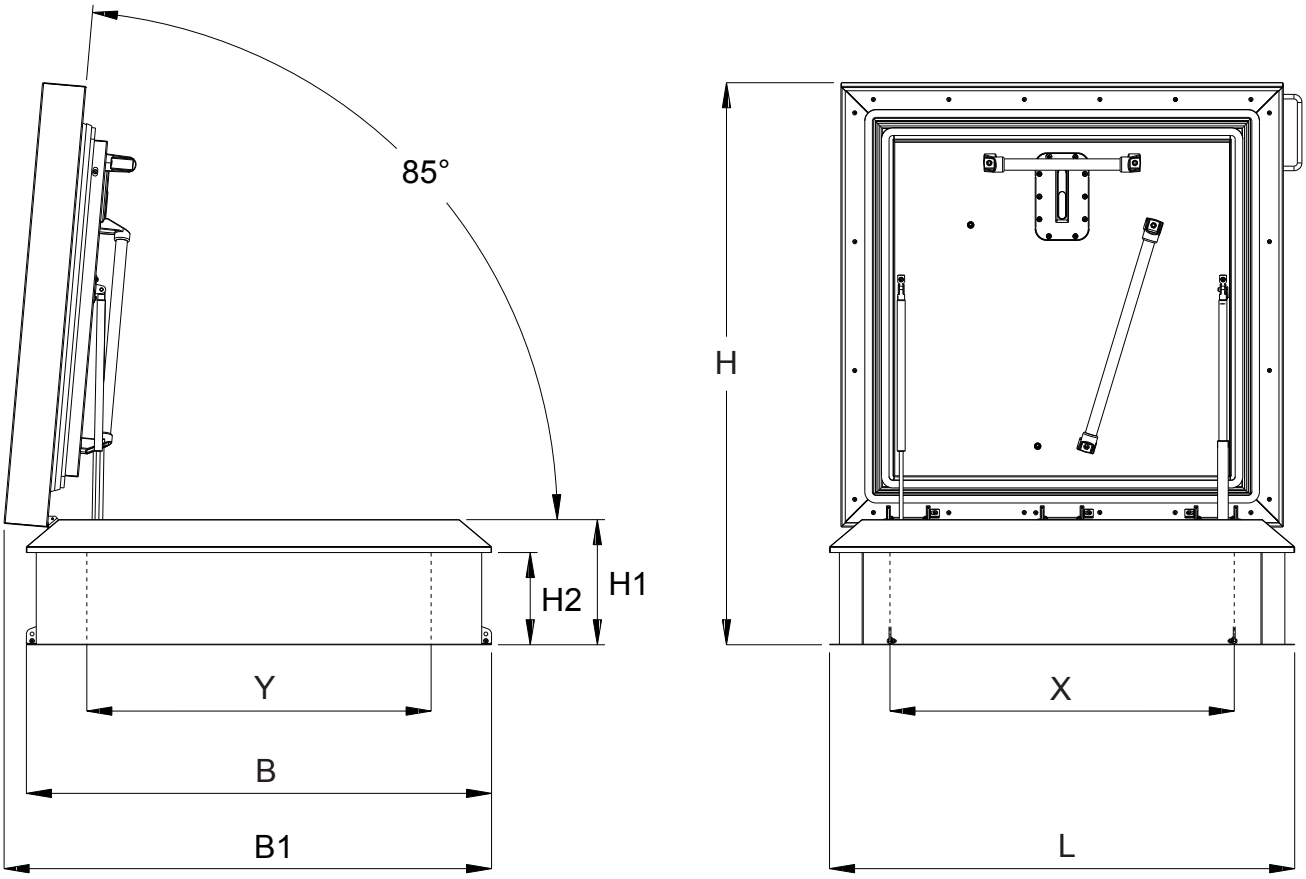

TopAccess dakluiken (in mm)

Type	Dagmaat (X x Y)	L	B	B1	H	H1	H2	Gewicht
TOP97	± 900 x 700 mm	1227	1027	1085	1285	330	250	± 120 kg
TOP99	± 900 x 900 mm	1227	1227	1285	1485	330	250	± 135 kg
TOP147	± 1400 x 700 mm	1727	1027	1085	1285	330	250	± 150 kg
TOP159	± 1500 x 900 mm	1827	1227	1285	1485	330	250	± 175 kg
TOP249	± 2400 x 900 mm	2727	1227	1285	1485	330	250	± 235 kg

DL-serie dakluiken (in mm)

Type	Dagmaat (X x Y)	L	B	B1	H	H1	H2	Gewicht
DL97	± 900 x 700 mm	1043	843	950	1190	330	290	± 65 kg
DL99	± 900 x 900 mm	1043	1043	1150	1390	330	290	± 75 kg
DL147	± 1400 x 700 mm	1543	843	950	1190	330	290	± 85 kg
DL159	± 1500 x 900 mm	1643	1043	1150	1390	330	290	± 105 kg
DL249	± 2400 x 900 mm	2543	1043	1150	1390	330	290	± 145 kg

4. Onderdelenoverzicht

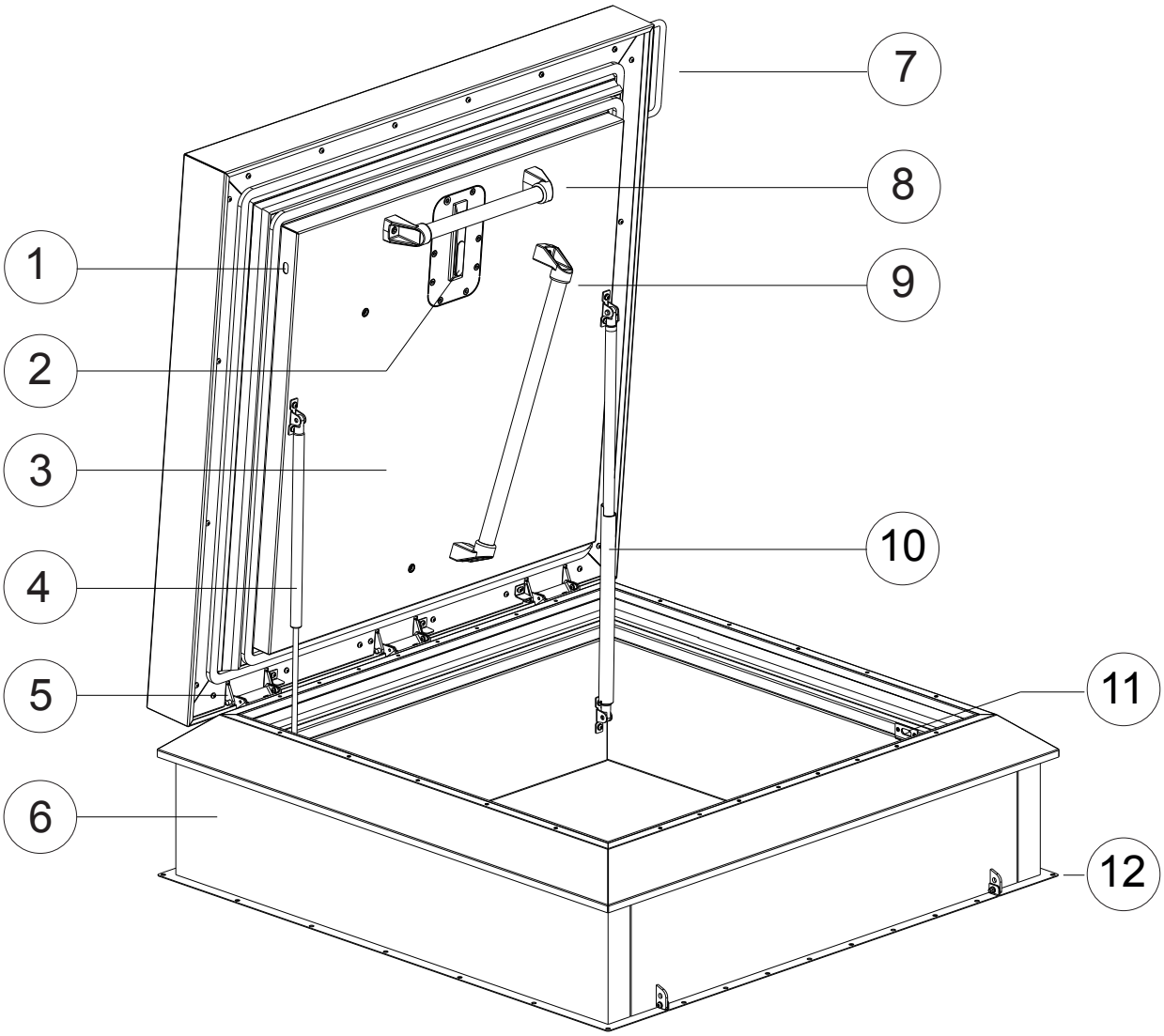

1. Sluitpennen
2. Tweepunt sluiting met cilinderslot
3. Dubbelwandig geisoleerde RVS deksel
4. Gasdrukveer
5. RVS scharnieren
6. RVS opstand (330 mm hoog) bekleed met isolatie
7. Handgreep buitenzijde
8. Handgreep 1 binnenzijde
9. Leuning binnenzijde
10. Gasdrukveer met automatische openstand vergrendeling
11. Slotogen
12. RVS montageflens

5. Montagevoorbereiding

5.1 Montagevoorwaarden

Belangrijk: lees eerst de montagevoorwaarden alvorens het dakluik te monteren.

- Het dak dient in goede conditie en voldoende sterk te zijn om het gewicht van het dakluik te dragen inclusief wind en sneeuwbelasting. Controleer de stabiliteit van het dak en pas het dak/constructie aan waar nodig, schakel bij twijfel een constructeur in. Let erop dat de belastingreserve van het dak niet plaatselijk noch in zijn geheel wordt overschreden.
- De dakhelling mag bij de plaatsing maximaal 40° te zijn. Bij een dakhelling meer dan 40° dient deze uitgevuld te worden.
- Plaats dakluiken, in elk geval die met venster (glas), over de lange zijde, onder een afschot van 5°. Dit vermindert de kans op vervuiling op het deksel/glas.
- Voor plaatsing van het dakluik dient het dak schoon, droog, vlak en vrij van stof e.d. te zijn.
- Het dakluik wordt compleet geleverd. In verband met uw eigen veiligheid en kwaliteitsbehoud van het dakluik wordt afgeraden om het deksel te demonteren van de opstand. Indien dit toch gebeurt vervalt iedere garantie of aansprakelijkheid.
- Het toevoegen of weglaten van onderdelen kan een nadelige invloed hebben op het functioneren en wordt streng afgeraden! Indien dit toch gebeurt vervalt iedere garantie of aansprakelijkheid.
- Werk volgens handboek *"veilig werken op daken"*.
- Het soort bevestigingsmiddel voor de montage van het dakluik aan het dak is afhankelijk van het type ondergrond (beton, hout of staal). De bevestigingsmiddelen dienen door de installateur bepaald te worden en worden niet standaard meegeleverd.
- Draai de bevestigingsmiddelen tijdens montage goed vast. Controleer bij gebruik regelmatig of de bevestigingsmiddelen voldoende vastzitten.
- Bij een dakluik met schaartrap dient de dakvloer (inclusief eventueel verlaagd plafond) minimaal 280 mm te zijn zodat de schaartrap niet tegen het dakluik komt in gesloten toestand. Indien de afstand kleiner is dient u een bouwkundige opstand te plaatsen. Zorg dat uiteindelijk minimaal 120 mm van de opstand boven de dakbedekking uitsteekt. De schaartrap is geschikt tot een maximale plafondhoogte van 3250 mm.

Normen, voorschrift en regelgeving

Bij de installatie van het dakluik is het belangrijk om de montagehandleiding en de bijbehorende normen te volgen ter voorkoming van ongevallen.

Neem in het bijzonder de volgende normen, voorschriften en regelgeving in acht:

- Nationale bouwregelgeving
- Nationale regelgeving voor persoonlijke beschermingsmiddelen
- DIN 1055 Ontwerp belastingen voor gebouwen
- DIN 18299 Algemene regels voor alle bouw sectoren.

5.2 Gereedschapoverzicht

Hier volgt een lijst van de benodigde gereedschappen/hulpmiddelen:

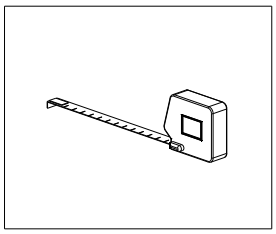
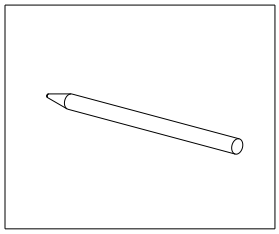
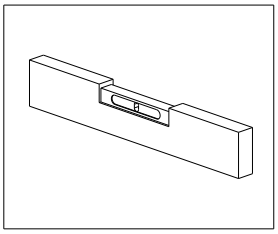
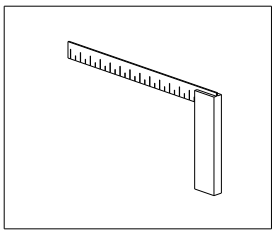
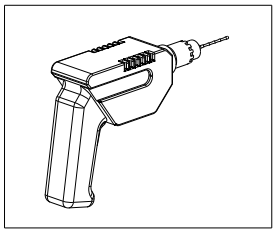
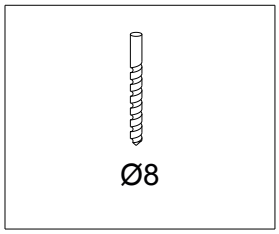

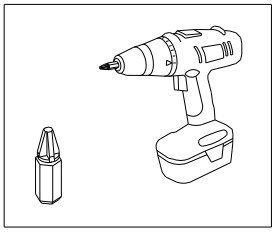
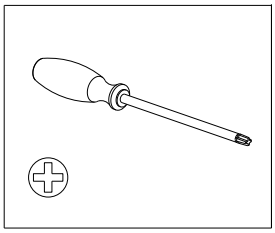
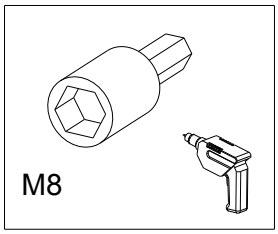

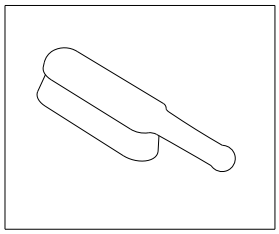
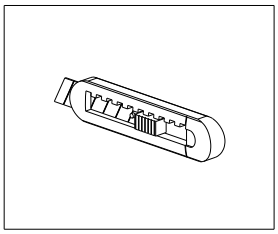
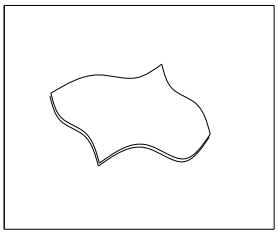
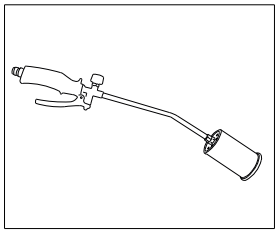
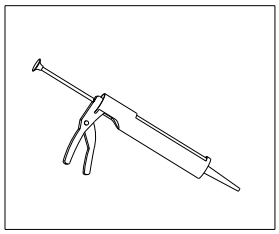

5.3 Dak schoonmaken

» Maak het dak schoon met een borstel.
» Verwijder stof, puin e.d. om oneffenheden tijdens de installatie tot een minimum te beperken!

6. Montage dakluik (met opsteekladder, vaste trap of kooi-/gevelladder)

6.1 Dakopening maken

Controleer de afmetingen van de dakopening (X en Y) van uw type dakluik a.d.h.v. de tabel op pagina 4.
De afmeting van de dakopening dient gelijk te zijn aan de dagmaat van het dakluik.
Voorzie het dak van de juiste dakopening.

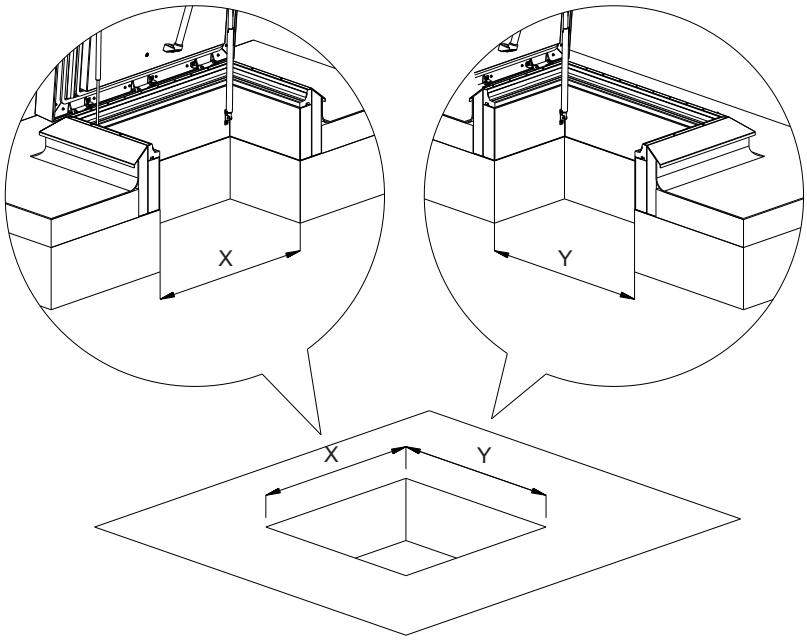

Aftimmering

Indien een aftimmering wordt geplaatst, dient de dakopening aan alle zijden te worden vergroot met de dikte van het aftimmermateriaal (bijvoorbeeld 18 mm dik multiplex.
Aftimmering mag maximaal 20 mm dik zijn.)
De aftimmering dient strak aan te sluiten op de onderkant van de montageflens.

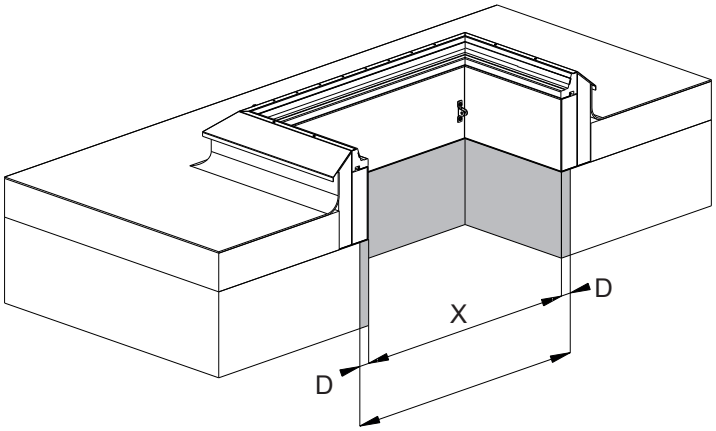

6.2 Opstand op juiste hoogte brengen

Zorg dat minimaal 120 mm van de opstand boven de dakbedekking uitsteekt om het dakluik goed waterdicht in te kunnen werken.
Plaats het dakluik eventueel op een bouwkundige opstand.

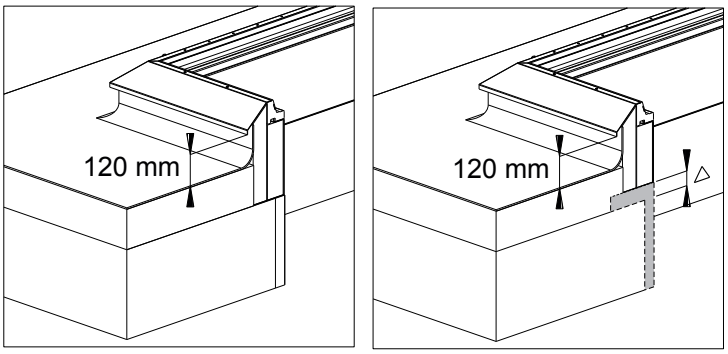

6.3 Dakluik en dakopening uitlijnen

- Bepaal de oriëntatie van het dakluik t.o.v. de dakopening. Zorg ervoor dat de scharnierzijde aan de juiste kant zit.
- Plaats het dakluik over de dakopening.
- Controleer met geopend deksel of het dakluik goed gepositioneerd staat ten opzichte van de dakopening. Zorg ervoor dat het dakluik goed gecentreerd zit.
- Lijn het dakluik vanaf de binnenzijde goed uit.

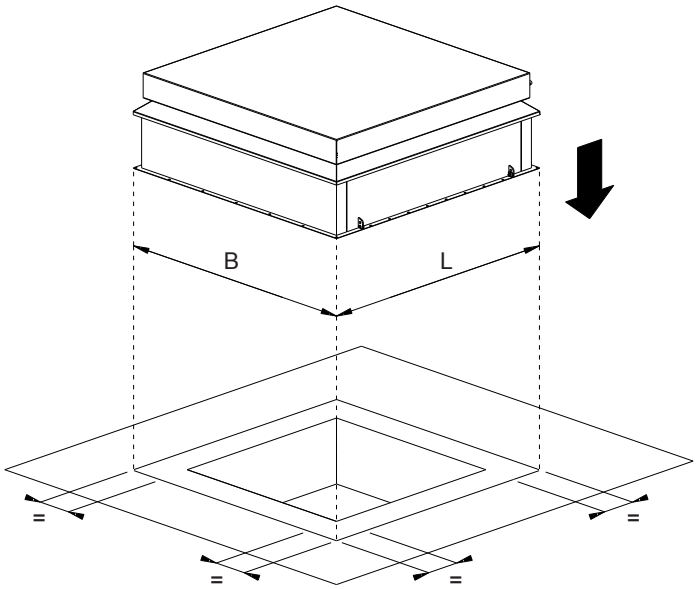

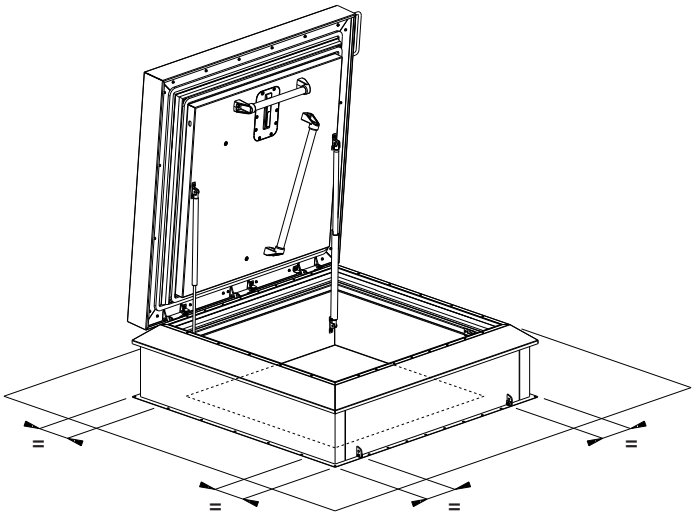

6.4 Monteren dakluik

- Zorg ervoor dat de montageflens van het dakluik aan alle vier de zijden loodrecht op het dakoppervlak staat.
- Vul eventuele oneffenheden uit. Het dakluik en de montageflens dienen strak op het dakoppervlak aan te sluiten.
- Plaats het dakluik zodanig dat deze niet kan torderen of schranken.

1. Teken de verankeringsgaten ter plaatse van de montageflensen af.
2. Boor de verankeringsgaten in het dakoppervlak.
3. Bevestig de 4 montageflensen aan het dakoppervlak met de juiste bevestigingsmiddelen.
4. Controleer of de bevestigingsmiddelen goed vast zitten.

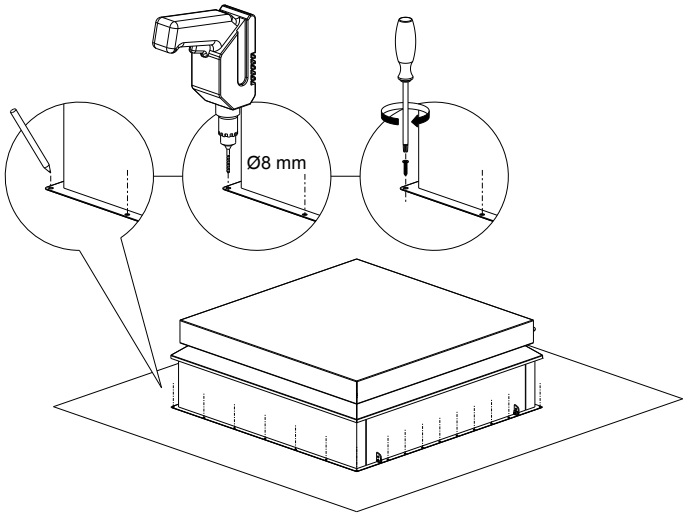

6.5 Isolatielaag aanbrengen

Breng de isolatielaag aan op het dakoppervlak. Leg de isolatielaag tot aan de opstand.
Zorg dat minimaal 120 mm van de opstand boven de isolatielaag uitsteekt.

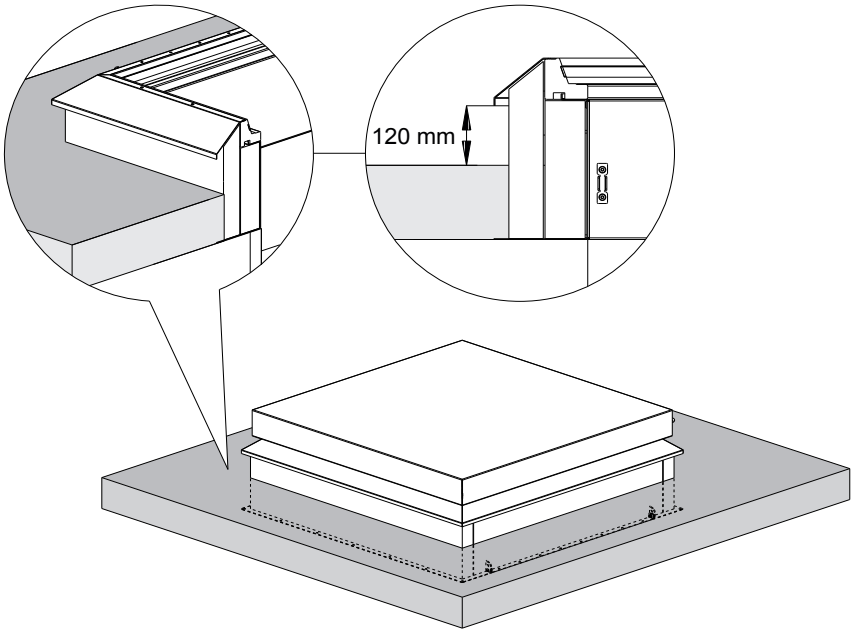

6.6 Dakbedekking aanbrengen

Plak het dakluik deskundig in. Plaats de dakbedekking tegen de opstand, tot onder de waterslag.

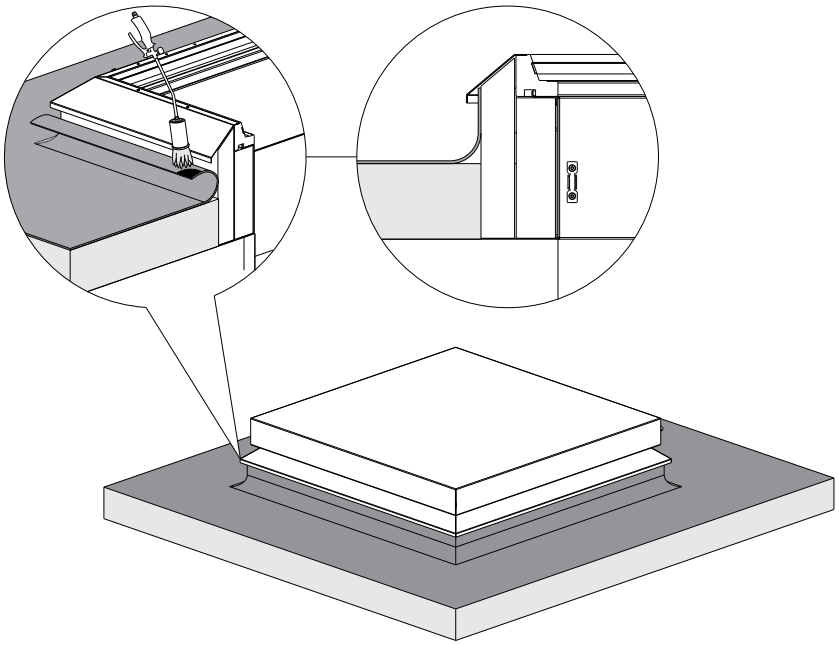

Indien na het plaatsen van het dakluik nog bouwwerkzaamheden rondom het dakluik verricht worden dient het complete dakluik te worden afgedekt. Hierdoor worden eventuele beschadigingen aan het dakluik en/of de coating van het dakluik voorkomen.

7. Montage dakluik met schaartrap

7.1 Dakopening maken

Controleer de afmetingen van de dakopening (X en Y) van uw type dakluik a.d.h.v. de tabel op pagina 4. Bij een dakluik in combinatie met een schaartrap wijkt de afmeting van de dakopening af van de dagmaat van het dakluik omdat de schaartrap kleiner is.

⚠ **LET OP!** Zorg ervoor dat aan de instapzijde de dagmaat van de dakopening (maat Z) kleiner is dan de dagmaat van het dakluik. Voorzie het dak van de juiste dakopening.

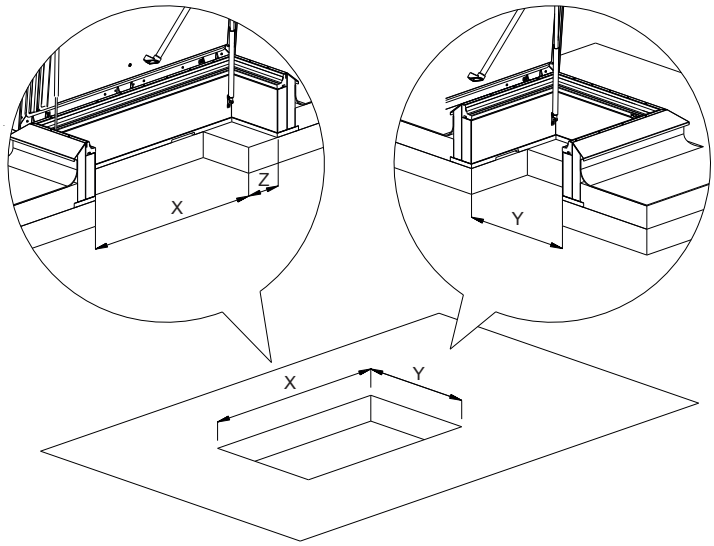

Dakluik	Benodigde Daksparing (X en Y)	Z
900x700	800x700	100
1400x700	1200x700	200
1500x900	1300x900	200

7.2 Opstand op juiste hoogte brengen

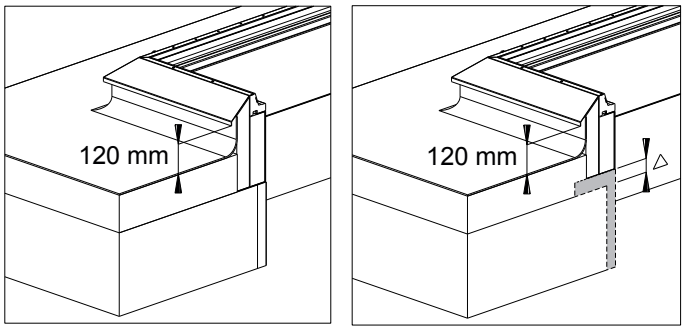

Indien de dakvloer (inclusief eventueel verlaagd plafond) niet minimaal 280 mm is dan dient u het dakluik op bouwkundige opstand te plaatsen, zodat de schaartrap niet tegen het dakluik komt in gesloten toestand.
Zorg dat uiteindelijk minimaal 120 mm van de opstand boven de dakbedekking uitsteekt om het dakluik goed waterdicht in te kunnen werken.
Plaats het dakluik eventueel op een bouwkundige opstand.

7.3 Voormonteren montageframe

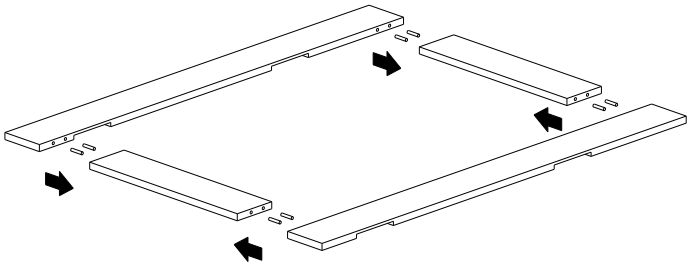

Positioneer de 4 latten van het montageframe ten opzichte van elkaar.
Bevestig de latten met verbindingsstukken onderling aan elkaar.

7.4 Montageframe op dakoppervlak aanbrengen

- Bepaal de oriëntatie van het montageframe t.o.v. de dakopening.
- Plaats het meegeleverde houten montageframe op het dakoppervlak/bouwkundige opstand.
- Het houten montageframe dient aan alle vier de zijden loodrecht op het oppervlak te worden bevestigd.

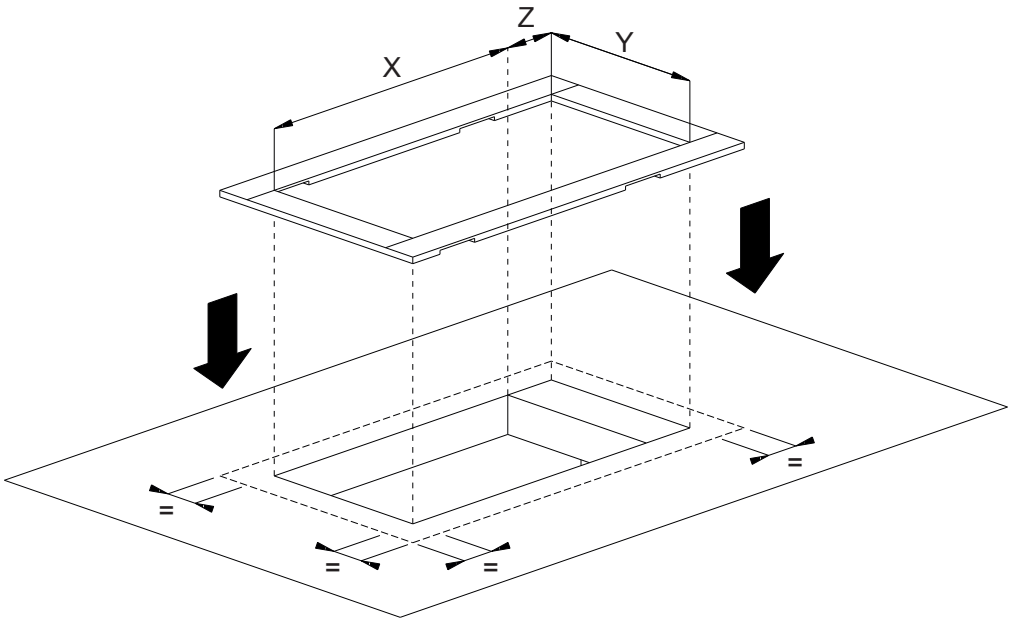

7.5 Dakluik op montageframe plaatsen

- Bepaal de oriëntatie van het dakluik t.o.v. het montageframe. Zorg ervoor dat de scharnierzijde aan de juiste kant zit.
- Plaats het dakluik op het montageframe. Zorg ervoor dat de montageflens van het dakluik is uitgelijnd met het montageframe.
- Controleer met geopend deksel of het dakluik goed gepositioneerd staat ten opzichte van de dakopening.
- Zorg ervoor dat het dakluik goed gecentreerd zit. Lijn het dakluik vanaf de binnenzijde goed uit.

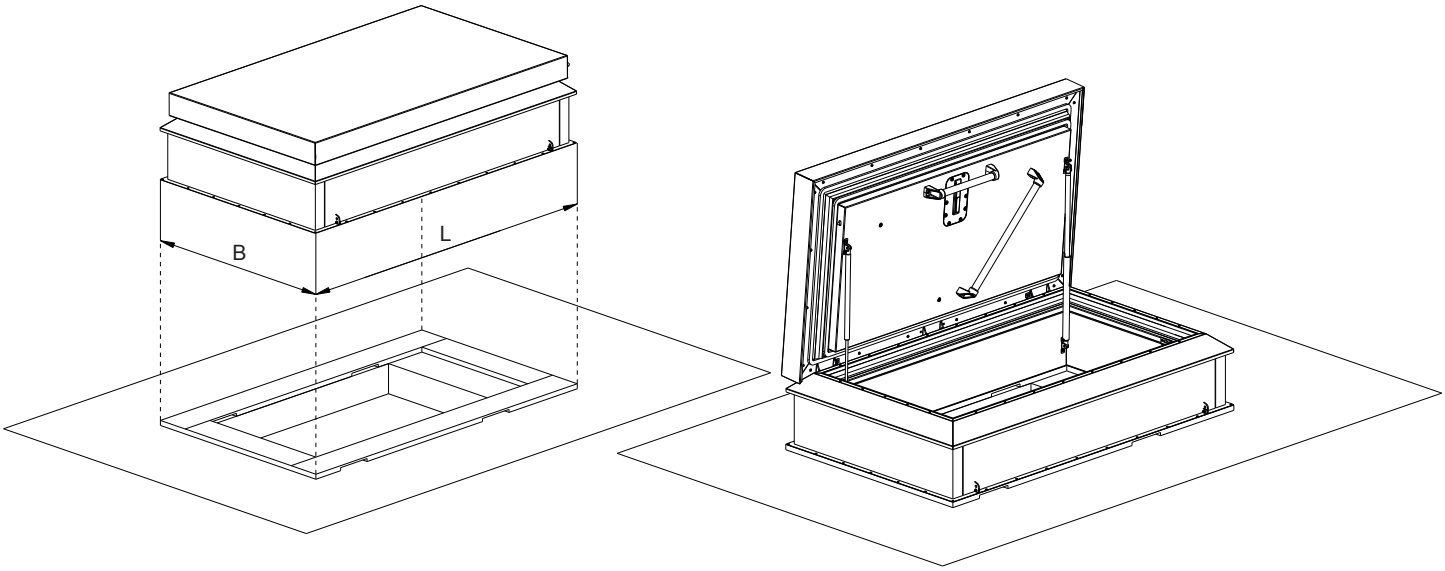

7.6 Monteren dakluik

Zorg ervoor dat de montageflens van het dakluik aan alle vier de zijden loodrecht op het houten montageframe staat. Vul eventuele oneffenheden uit.
Het montageframe waarop het dakluik wordt bevestigd en de montageflens van het dakluik dienen strak op elkaar aan te sluiten.
Plaats het dakluik zodanig dat deze niet kan torderen of schranken.

1. Teken de verankeringsgaten ter plaatse van de montageflensen af.
2. Boor de verankeringsgaten in het montageframe en in het dakoppervlak.
3. Bevestig de 4 montageflensen aan het dakoppervlak met de juiste bevestigingsmiddelen.
4. Controleer of de bevestigingsmiddelen goed vast zitten.

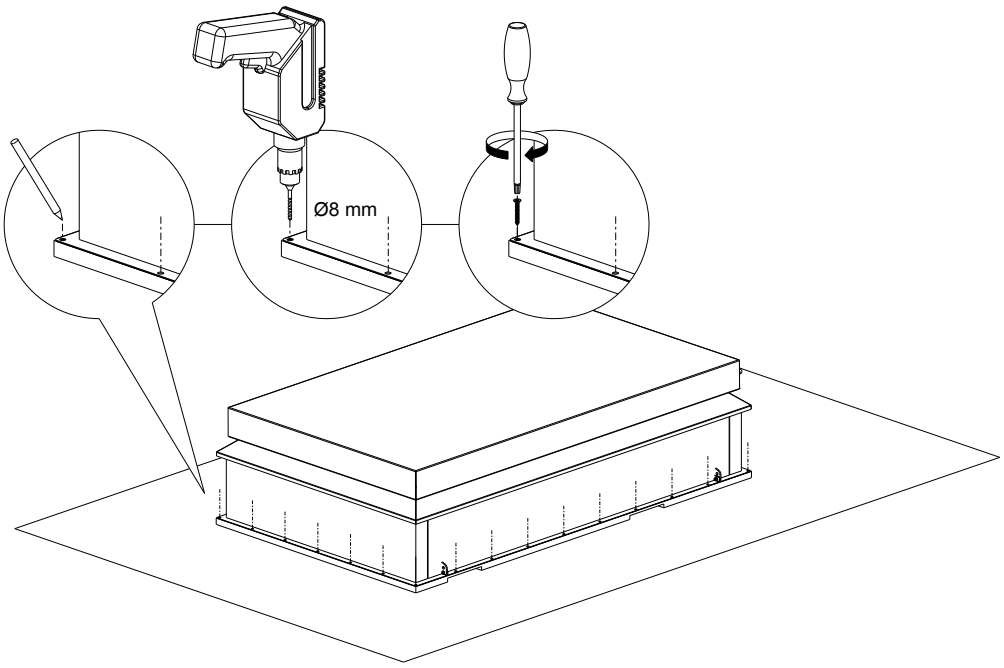

7.7 Isolatielaag aanbrengen

» Breng de isolatielaag aan op het dakoppervlak.
» Leg de isolatielaag tot aan de opstand.
» Zorg dat minimaal 120 mm van de opstand boven de isolatielaag uitsteekt.

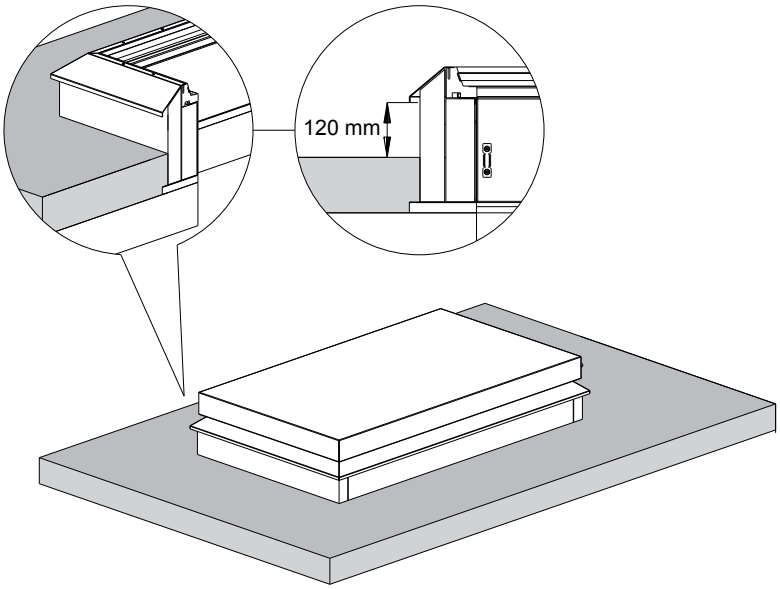

7.8 Dakbedekking aanbrengen

Plak het dakluik deskundig in. Plaats de dakbedekking tegen de opstand tot onder de waterslag.

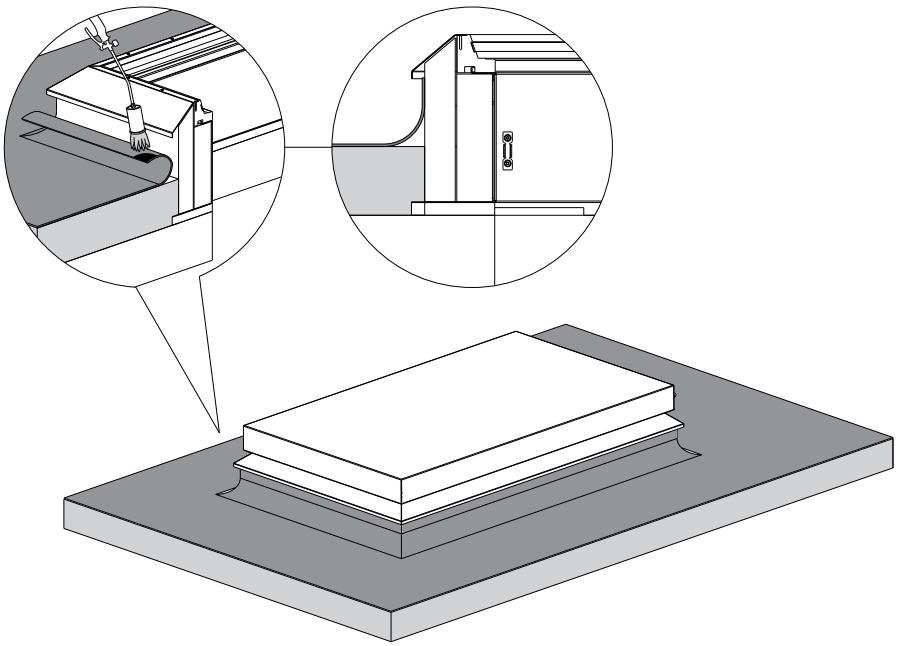

7.9 Positioneer de schaartrap t.o.v. de dagopening

Positioneer de schaartrap t.o.v. de dagopening.
Zorg ervoor dat de trapzijde en de instapzijde aan dezelfde kant bevinden.

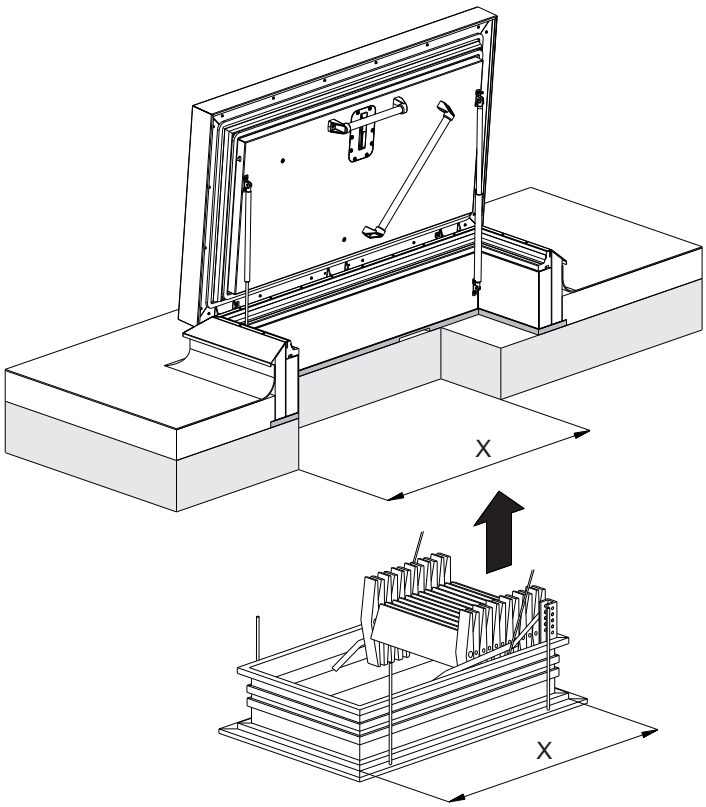

7.10 Monteren schaartrap (situatie zonder verlaagd plafond/plenumoverbrugging)

Monteer de schaartrap d.m.v. de meegeleverde beugels, moeren en eventueel verlengsets (4 st.) in de sparing van het houten montageframe.

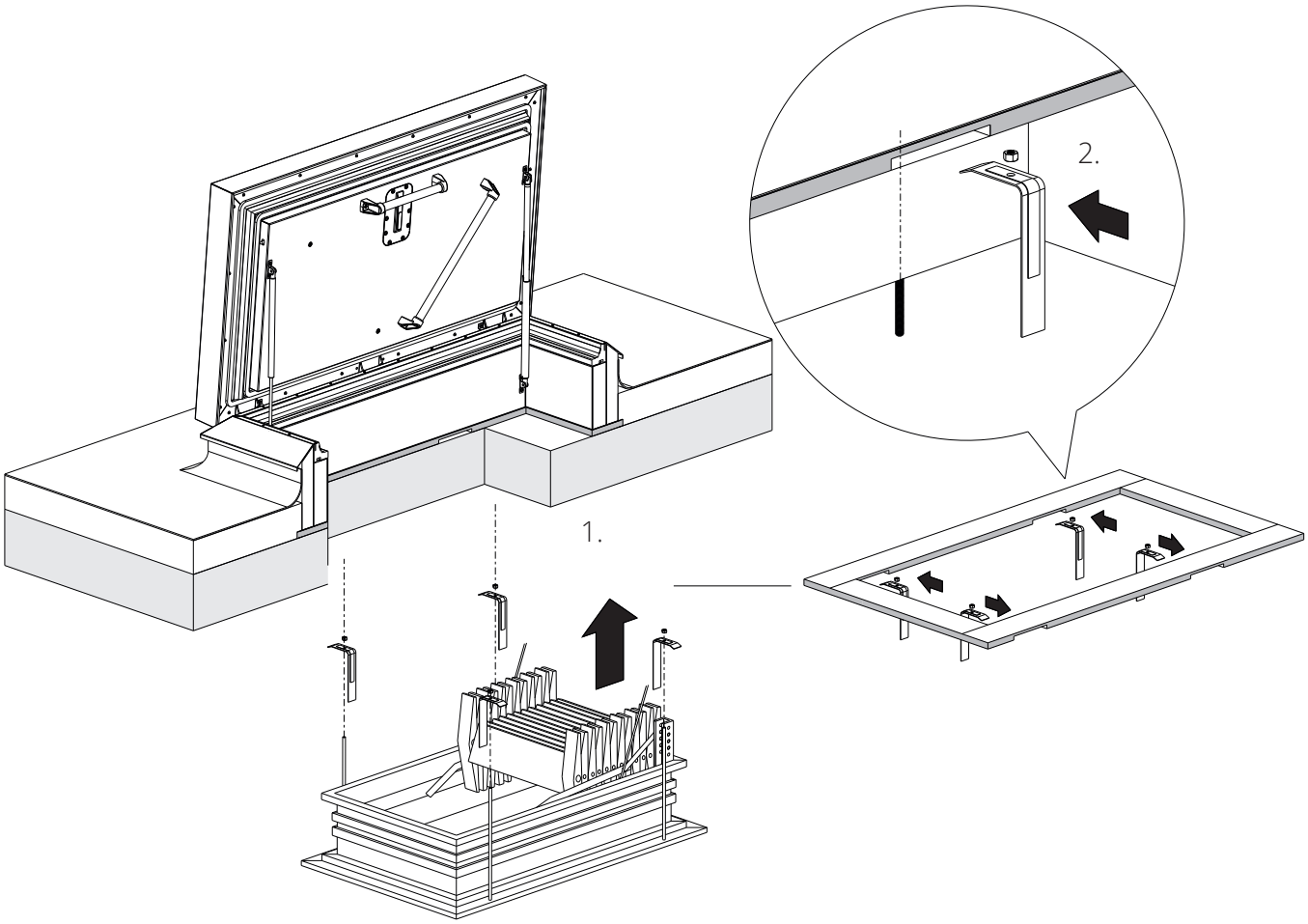

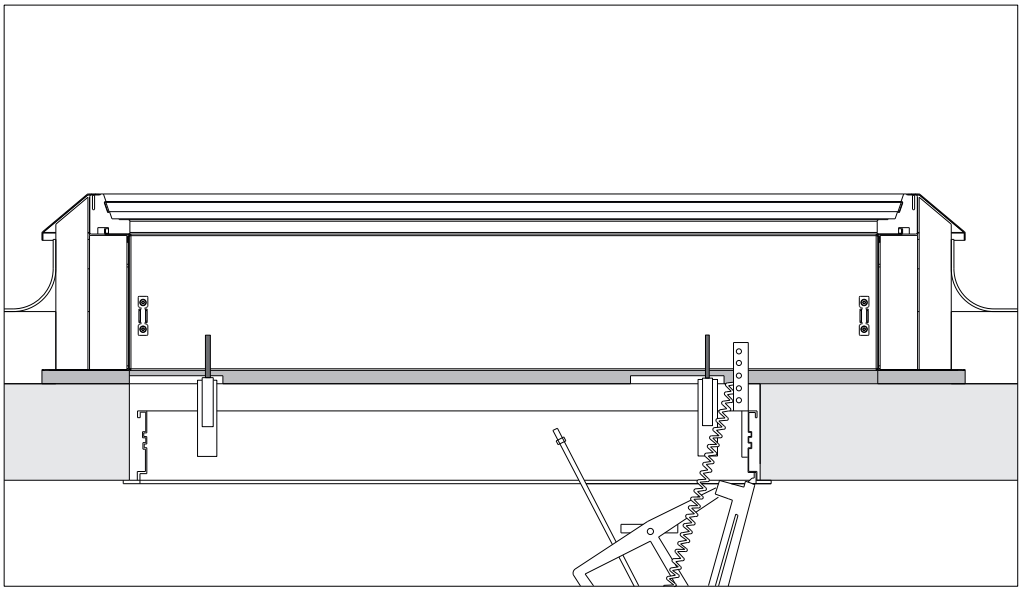

7.11 Monteren schaartrap (situatie met verlaagd plafond/plenumoverbrugging)

Monteer de meegeleverde plenumoverbrugging op de dakvloer en in de daksparing.
Monteer de schaartrap d.m.v. de meegeleverde beugels, moeren en eventueel verlengsets (4 st.) in de sparing van het houten montageframe.

⚠ **LET OP!** Bij een dakluik 1400x700 en 1500x900 mm dient de schaartrap gemonteerd te worden zodat de schaartrap 85 mm verspringt ten opzichte van de daksparing en er hierdoor ruimte gecreëerd wordt voor de plenumoverbrugging.

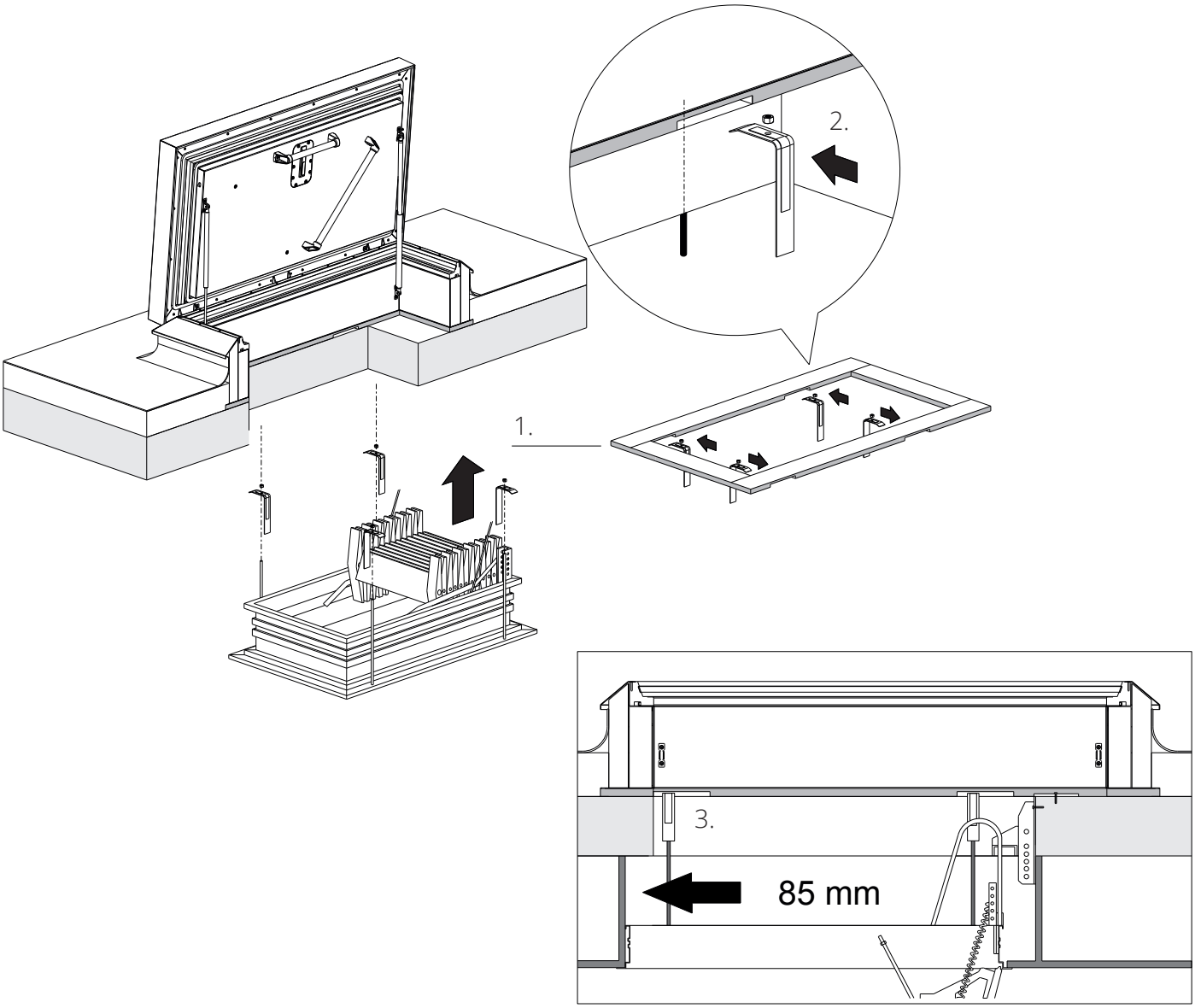

Indien na het plaatsen van het dakluik nog bouwwerkzaamheden rondom het dakluik verricht worden dient het complete dakluik te worden afgedekt. Hierdoor worden eventuele beschadigingen aan het dakluik en/of de coating van het dakluik voorkomen.

8. Afstellen/vervangen

8.1 Gasdrukveer verwisselen van kant

⚠ **LET OP!** Zet bij het verwisselen of vervangen van de gasdrukveren het deksel nooit verder open dan 85°.

» Voer het verwisselen van de gasdrukveer altijd standaard uit met 2 personen.
» Zorg ervoor dat 1 persoon het luik stevig vast houdt.

De gasdrukveer met vergrendelfunctie en de standaard gasdrukveer zijn eenvoudig te verwisselen van kant.

1. Klik de borgingclips los van het uiteindes van de gasdrukveer en verwijder de scharnierpennen uit het pengaten van de gasdrukveer.
   Voer deze handeling aan beide zijden uit.
2. Verwissel de gasdrukveren van kant.

   ⚠ **LET OP!** Zorg ervoor dat de (dikke) zwarte stang boven zit.
3. Plaats de scharnierpennen in de pengaten. Klik de borginsclips op de uiteindes van de gasdrukveren.
4. De gasdrukveren zijn nu succesvol omgewisseld.

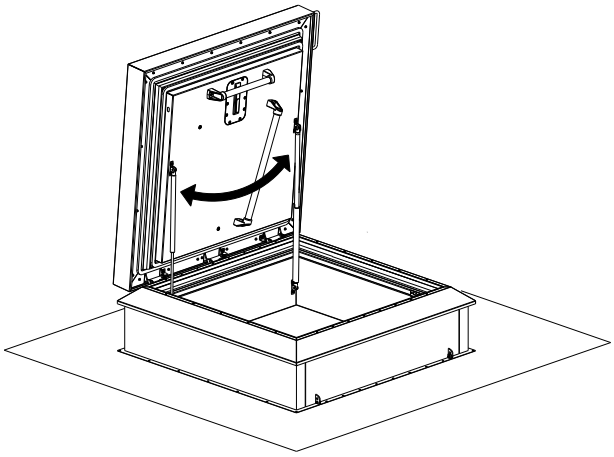

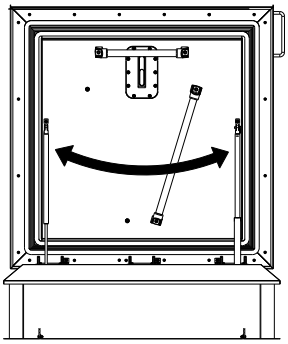

8.2 Leuning verplaatsen

De diagonale leuning in het deksel kunt u omzetten naar de andere bovenhoek van het deksel.

1. Verwijder de 2 bouten waarmee de leuning aan de deksel vast zit.
2. Verplaats de leuning naar de andere bovenhoek van de deksel.
3. Bevestig de leuning met de 2 bouten aan de deksel.

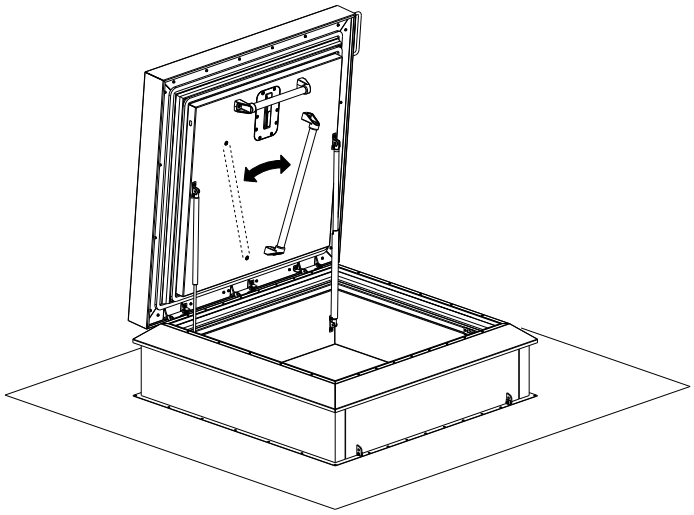

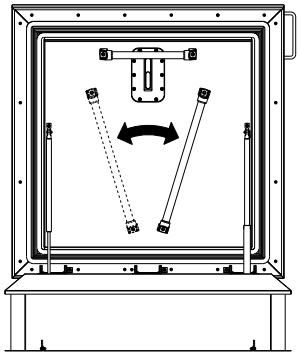

8.3 Cilinder vervangen

De cilinder in de tweepunt sluiting is eenvoudig te vervangen door een andere halve europrofielcilinder of halve knopcilinder. De cilinder heeft een totale lengte van 40 mm, het schroefgat zit op 30 mm vanaf de voorkant. Voor een juiste werking dient de cilindernok op drie of negen uur te staan.

9. Gebruik

9.1 Dakluik ontgrendelen/openen

Om het dakluik te kunnen ontgrendelen/openen volgt u de volgende stappen:

1. Schuif het klepje van het cilinderslot.
2. Open het cilinderslot met de sleutel.
3. De hendel komt naar buiten.
4. Draai de hendel een kwartslag.
5. De sluitpennen (van de zijsluiting) schuiven uit de slotogen en het luik is open.
6. Open het luik met de handgrepen aan de binnenzijde van de deksel.

⚠ **LET OP!** Om valgevaar te voorkomen, wordt geadviseerd na de doorgang door het luik de deksel te sluiten. Het deksel zal hierbij niet in het slot vallen waardoor de gebruiker zich niet buitensluit.

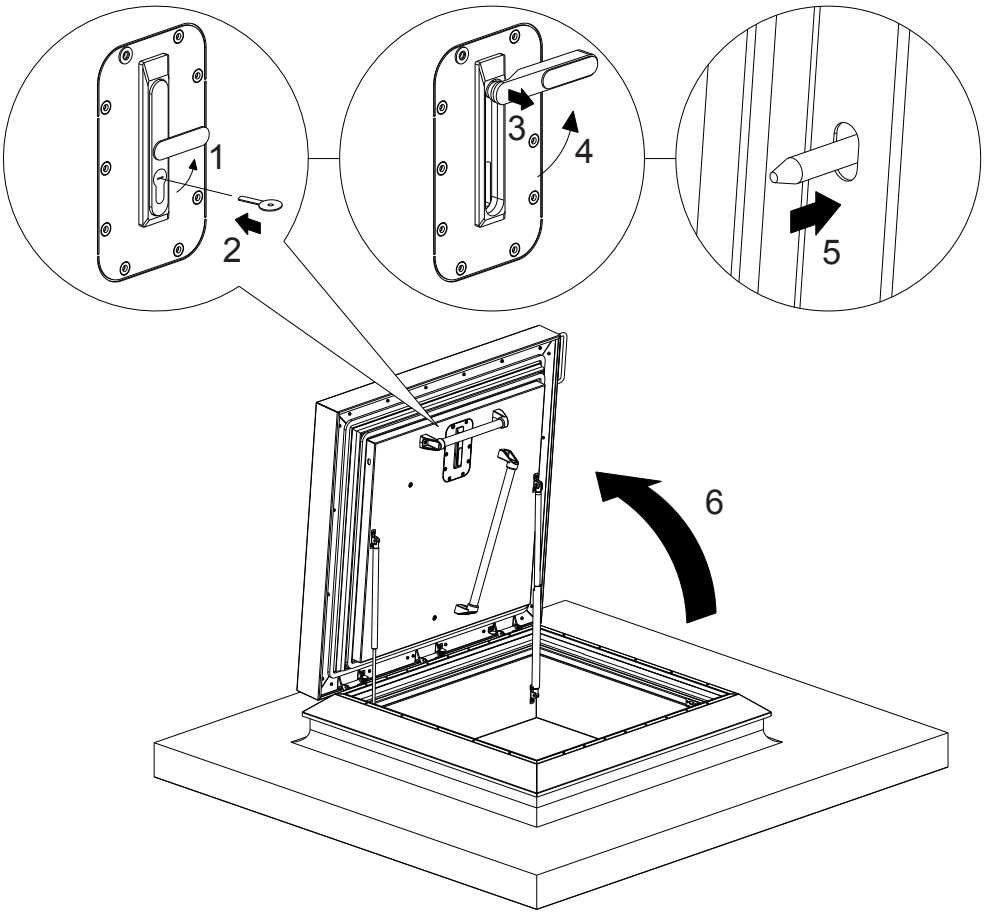

9.2 Dakluik vergrendelen/sluiten

⚠ **LET OP!** De gasdrukveer met vergrendelfunctie moet eerst ontgrendeld worden voordat het deksel wordt dichtgetrokken.

Om het dakluik te kunnen vergrendelen/sluiten volgt u de volgende stappen:
1. Ontgrendel de gasdrukveer met vergrendelfunctie door deze naar binnen te drukken
2. Sluit het luik met de handgrepen aan de binnenzijde van de deksel.
3. Draai de hendel een kwartslag en druk de hendel naar binnen.
4. De sluitpennen (van de zijsluiting) schuiven in de slotogen en het luik is dicht.
5. Draai met de sleutel het cilinderslot op slot en schuif het klepje terug.

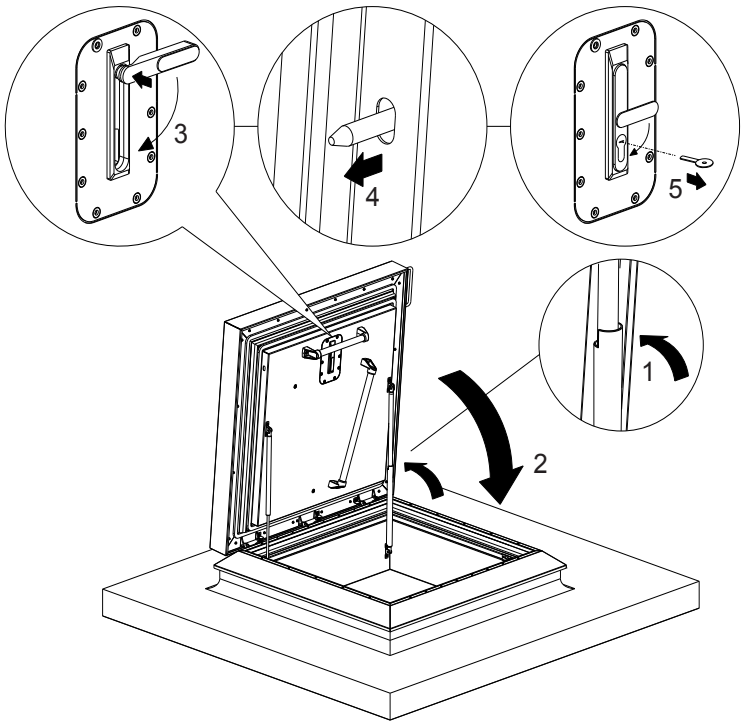

10. Onderhoud en reiniging

Om het dakluik naar behoren te laten functioneren dient het regelmatig te worden gereinigd. Hierbij mag geen gebruik worden gemaakt van een hoge druk spuit, een schuurspons en/of agressieve schoonmaak-middelen. Reinig zowel de binnen- als buitenzijde uitsluitend met lauwwarm water, groene zeep en een zachte spons.
» Schade aan de poedercoating dient direct te worden bijgewerkt met lak in de juiste RAL kleur.
» Voorzie de scharnieren indien noodzakelijk van kruipolie.

11. Afvalverwijdering

Voer het product af volgens de lokale wet- en regelgeving.

Staka Bouwproducten B.V.
Innovatiepark 16
4906 AA Oosterhout

www.staka.com
+31(0)162-763763
info@staka.com

(Prijs)wijzigingen, tekst- of drukfouten voorbehouden.